TANNING essentials®

SIMPLE TANNING SYSTEMS *built purposely for a perfect spray tan.*

RAPID - TRAINING MANUAL

rapid

AUSTRALIA | CHINA | UNITED KINGDOM | USA

www.tanningessentials.co

TANNING essentials®

WELCOME

Thank you for choosing the Tanning Essentials Rapid Spray Tan System. Please read the following to help assist you with the set up and maintenance of your spray tan unit.
You can also view the full video on Rapid Spray Tan System Set Up, Maintenance and Troubleshooting via You Tube

QUICK SET UP GUIDE

The Tanning Essentials Rapid Spray Tan System contains:

1. 1 x Rapid Spray System
2. 2 x Rapid Spray Applicators
3. 1 x Rapid Spray Hose
   1 x Manual (not pictured)
4. 2 x Solution Cups
5. 1 x Power Cord
6. 1 x Wall Mounting Set

TANNING essentials®

SPRAY SYSTEM

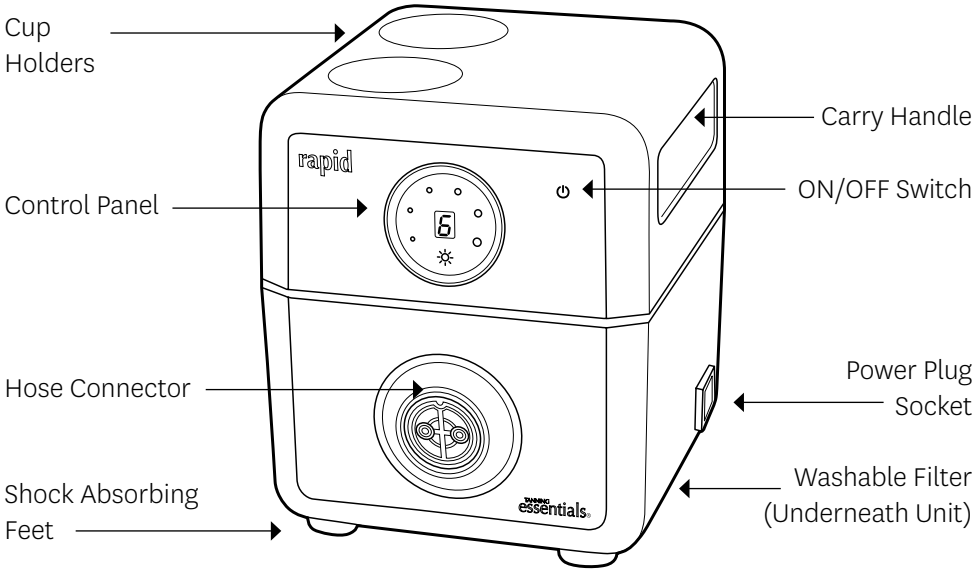

SPRAY APPLICATOR

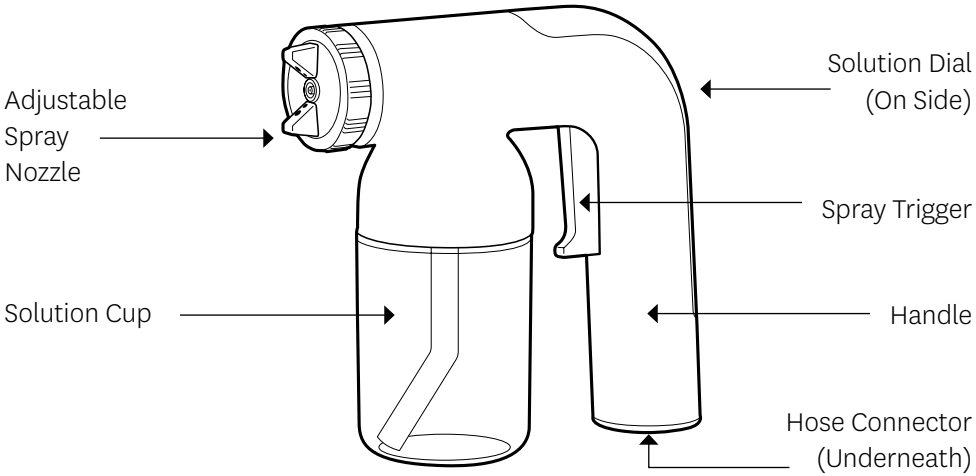

TANNING essentials®

SPRAY APPLICATOR

STEP 1

Unscrew the solution cup and fill ¾ full. Overfilling the solution cup may cause leaks.

STEP 2

Insert solution cup and screw tightly.

STEP 3

Set nozzle by turning. Vertical position for up and down and horizontal position for left to right spraying.

STEP 4

Adjust solution dial on the back of the applicator to choose the amount/flow of solution you would like to dispense. A higher setting will result in more solution being distributed. Setting your applicator on 2-4 for the body and 2 for the face are best recommended.

STEP 5

Attach hose ensuring the flat edge of the socket is facing upright. Align the prongs from the hose into the applicator fittings and screw the connection clockwise until firmly in place.

TANNING essentials®

SPRAY UNIT

STEP 1

Attach hose to unit. Pull connection back exposing the prongs, ensuring the groove is facing the top, line up the prongs to meet the unit, release the connection and screw in clockwise until firmly in place and sitting straight.

STEP 2

Attach Power cord and turn power on at the wall switch.

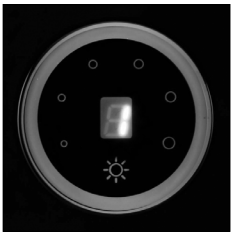

STEP 3

Turn on your unit and choose your desired settings. Recommended power setting is 3 depending on the solution and speed of application. The unit is controlled via touch technology that is located on the front of the spray unit.

TANNING essentials®

SPRAY UNIT MAINTENANCE GUIDE

STEP 1

Clean the spray unit with a cloth. Avoid using anything abrasive. Windex and Mr. Sheen are useful products for maintaining the gloss finish of your spray unit.

STEP 2

Clean the filter. Remove the filter from the base of the unit and rinse in warm water. Wait until filter is completely dry before re-fitting. Positioning the spray unit behind the spray technician when in use will ensure the unit stays cleaner for longer.

TANNING essentials®

SPRAY APPLICATOR MAINTENANCE GUIDE

STEP 1 Remove hose.

STEP 2 Unscrew solution cup and empty any excess solution. It is recommended that this be done over a sink or a wet area.

STEP 3 Rinse the empty solution cup with warm water.

STEP 4 Refill the cup with warm water and screw back into the applicator, fix the solution dial to 'C' and spray until the water runs clear. Rinse and repeat if required

STEP 5 Empty solution cup and re-set the solution dial on the back of the gun to the regular spray setting.

STEP 6 Wipe any excess water from the applicator with a cloth and leave out to dry.

TANNING essentials®

SECONDARY SPRAY APPLICATOR MAINTENANCE

Secondary maintenance must be run on the applicator every 2-4 weeks or when required. Secondary maintenance will deliver a more thorough clean to prevent or clear any blockages and uphold the applicators performance.

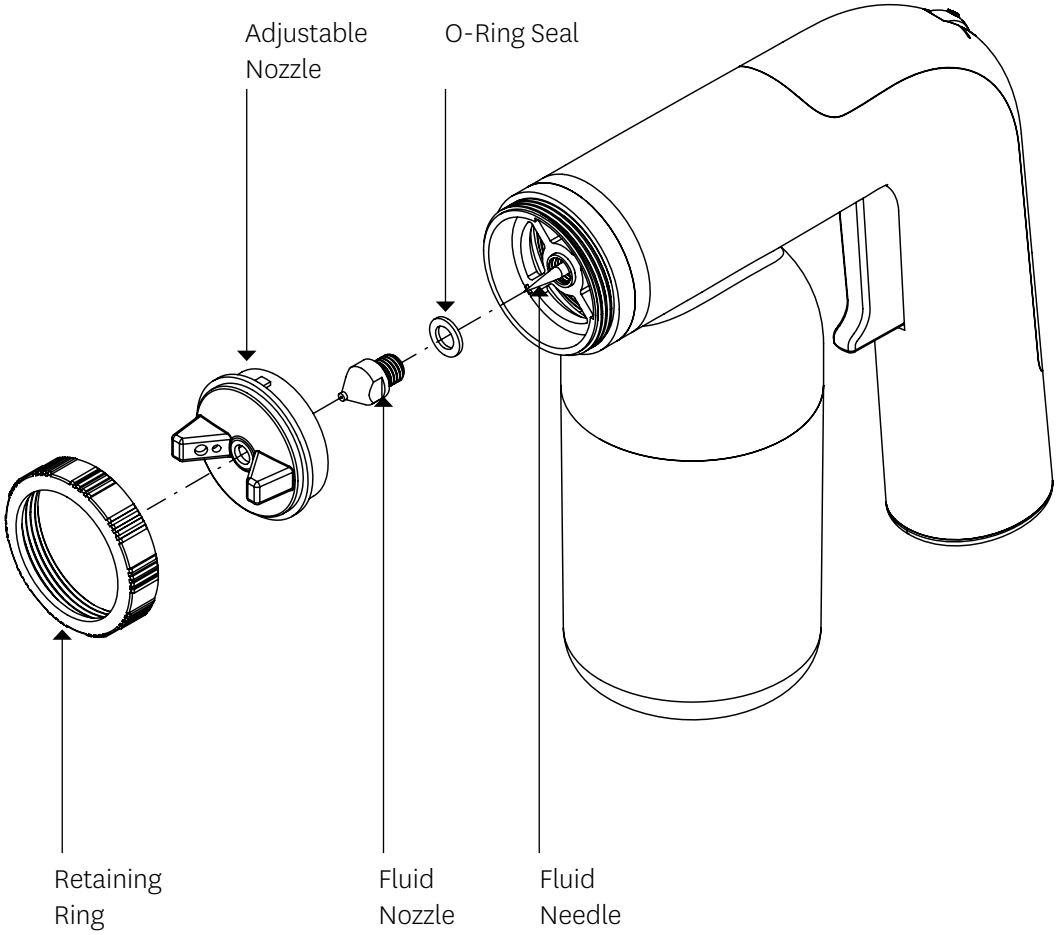

TANNING essentials®

SECONDARY SPRAY APPLICATOR MAINTENANCE

TROUBLESHOOTING - BLOCKED NOZZLE OR CONTINUOUS SPRAY WITHOUT PRESSING THE TRIGGER

STEP 1 Locate and unscrew retaining ring. To release; turn retaining ring in an anti-clockwise motion.

STEP 2 Gently pull on the adjustable nozzle to remove.

STEP 3 Fit an 8mm spanner to the flat edges of the fluid nozzle and turn anti-clockwise to unscrew

STEP 4 Ensure you do not misplace the o-ring seal, which is located behind the fluid nozzle .

STEP 5 Once removed, visually inspect the fluid nozzle for small particles or blockages - rinse thoroughly with hot water.

STEP 6 Gently wipe the fluid needle to clean and remove any debris (the fluid needle should not be removed from the applicator at any time).

STEP 7 Once visually clear of any debris, re-attach fluid nozzle, ensuring the O-ring is in position, then use the spanner (8mm) to gently tighten back into place.

STEP 8 Replace adjustable nozzle and rotate back into position.

STEP 9 Repeat previous step, this time with the retaining ring.

TANNING essentials®

TROUBLESHOOTING

If you are experiencing problems with this unit, in the first instance please carefully read the relevant sections of the User Manual and the Troubleshooting section below. If you cannot solve your problem please contact your supplier for further assistance.

PROBLEM	CAUSE	WHAT TO DO
My solution is bubbling from the cup	Seal is not in properly	Fit the gun seal correctly.
	Solution Cup is not screwed in correctly	Unscrew and reattach the cup.
	The cup is cross-threaded	Unscrew and reattach the cup.
	Solution cup is overfilled	Empty some solution from the cup so it is half to 3/4 full.
The air flow is cutting in an out	The filter is dirty	Remove the filter from the base of the unit and rinse in warm water. Wait until filter is completely dry before refitting.
	The power setting need adjusting	Increase the power on your system.
The Spray Unit will not turn on	Power cord not attached	Ensure that the power cord is pushed in firmly to the base of the unit and wall socket
	Electricity not turned on	Ensure that the power point is on
The spray applicator is leaking	Spray Cup is not tight enough	Tighten the solution cup
	Too much solution	Empty some solution from the cup so it is half to 3/4 full
	Nozzle may be blocked	Perform secondary maintenance
My hose won't screw into the unit.	Prongs & groove are not aligning properly	Pull connection back exposing the prongs. Ensuring the groove is facing the top, line up the prongs to meet the unit. Release the connection & screw in clockwise.

TANNING essentials®

TROUBLESHOOTING

PROBLEM	CAUSE	WHAT TO DO
There is a 'C' showing in place of the number setting on the display face.	Your filter needs to be cleaned	Remove the filter from the base of the unit and rinse in warm water. Wait until filter is completely dry before re-fitting. To clear the setting hold down the heat button and the display will return to normal.
There is a 'E' showing in place of the number setting on the display face.	Overheated or electrical malfunction	This will go down once the machine has cooled down This will not disappear if the machine is no longer able to function.
The spray is spluttering	Solution in cup low	Add solution to the cup
	Control dial is set too low	Increase power
	Nozzle may be blocked	Perform secondary maintenance
	Air pressure is low	Increase air pressure Clean filter in machine
No solution is coming out of the spray applicator	Nozzle may be blocked	Spray warm water through the applicator
	Solution in cup too low	Add solution to the cup
	Trigger is jamming	Spray warm water through the applicator while the Solution Dial is set at C and pull the trigger repeatedly until it frees
	Solution Dial on applicator set too low	Increase solution dial on applicator, number 1 being the lowest and Number 6 being the highest setting

TANNING essentials®

TIPS & TRICKS

PROBLEM	CAUSE	WHAT TO DO
The solution is sitting on the skin or beading on the client	Too much tanning solution has been sprayed onto the skin Client has not prepared their skin correctly i.e. moisturiser or perfume on the skin Client maybe excessively hot and perspiring	Dab area gently with a clean dry towel and re-spray lightly, blending the tan in
	If machine air pressure is set to low it will not atomise the solution	Increase the air speed.
	Client may have used a body wash or scrub high in oil.	The client needs to remove the product from the skin.
The client has tanning solution in areas they don't wish to tan	The technician has sprayed the area incorrectly Client has touched part of their body with a spray tanned area	Exfoliate the area using tan removing product for best results or a cloth and soap
The client appears orange	Too much tanning solution has been sprayed onto the skin The client may have left a rapid tanning solution on too long The client may have low tolerance to DHA	Exfoliate the skin before re-spraying and ensure the spray application is lighter

TANNING essentials®

TIPS & TRICKS

PROBLEM	CAUSE	WHAT TO DO
The spray tan has not developed as dark as desired	The spray tan solution used may be old or heat affected reducing the reaction in the skin. Sometimes a green hue will appear to indicate this A different solution was sprayed or the spray application dial was set lighter The client may have showered or perspired before the tan could develop Client may have showered too early Other factors may affect the tan's development, including diet, hormones and medication. Please refer to the client Client may have used soap or body wash preventing DHA from developing on the skin.	Be sure to keep the solution in a cool dry place and ensure the solution is fresh Ensure the client has followed the correct recommendations for preparation and post spray tan care The client can be resprayed if required after their minimum 8 hours and after a shower has been taken

TANNING essentials®

WARRANTY INFORMATION

IMPORTANT

Please keep your proof of Purchase and User Manual in a safe place as you will require these to make a warranty claim. Prior to making a claim you should read through the trouble shooting section in the manual and contact your supplier. All warranty claims should be made directly to your supplier.

If within one (1) year from the date of purchase, the product fails due to a defect in material or workmanship, we will repair if possible or replace it free of charge with a comparable unit which may be new or refurbished. This warranty applies only to the original purchaser and is not transferable. The goods must be returned to the seller with proof of purchase to be assessed at the purchasers cost.

Warranties shall not apply to any defect, failure or damage caused by improper use or improper or inadequate maintenance and care. The manufacturer shall not be obligated under these warranties:

a) to repair damage resulting from attempts by personnel other than authorised representatives to install, repair or service the product;

b) to repair damage, malfunction, or degradation of performance resulting from improper use or incompatible solution;

c) to perform maintenance or cleaning or to repair damage, malfunction, or degradation of performance resulting from failure to perform user maintenance and cleaning as prescribed;

d) to repair damage, malfunction, or degradation of performance resulting from use of the product in an environment not meeting the operating specifications.

TANNING essentials®

SAFETY INFORMATION

The Tanning Essentials Rapid Spray Tanning System is designed and built to the highest standards. This system must not be operated by children, sprayed using only professional spray tan solution, kept away from water and be connected to the correct power supply at all time.

Please note the details of your model here:

MODEL:	☐ RAPID ☐ PRO ☐ GLAM ☐ CLASSIC ☐ MINI
SERIAL NUMBER:	
DATE OF PURCHASE:	
SUPPLIER NAME:	

The Tanning Essentials Rapid Spray Tanning System is made in China

WARRANTY CARD

MODEL TYPE:	SERIAL NUMBER:
SUPPLIER NAME:	DATE OF PURCHASE:
NAME:	
ADDRESS:	SUBURB:
POST CODE: / STATE:	COUNTRY:
EMAIL:	PHONE:
BUSINESS TYPE:	☐ BEAUTY ☐ TANNING ☐ HAIR ☐ MOBILE ☐ HOME

To submit your warranty online, please visit **www.tanningessentials.co** and select the warranty link. Please include proof of purchase.

TANNING essentials®

WILLKOMMEN

Vielen Dank, dass Sie sich für das Tanning Essentials Rapid Spray Tan-System entschieden haben. Bitte lesen Sie sich die folgenden Informationen durch, um Hilfe beim Einrichten und Warten Ihres Sprühbräune-Geräts zu erhalten.Sie können sich auch das komplette Video zur Einrichtung, Wartung und Fehlerbehebung des Rapid Spray Tan-Systems auf YouTube ansehen.

KURZANLEITUNG

Das Tanning Essentials Rapid Spray Tan-System enthält Folgendes:

1. 1 x Rapid-Sprühsystem
2. 2 x Rapid-Sprühapplikatoren
3. 1 x Rapid-Sprühschlauch
   1 x Handbuch (ohne Bilder)
4. 2 x Flüssigkeitsbehälter
5. 1 x Netzkabel
6. 1 x Wandmontageset

TANNING essentials®

SPRÜHSYSTEM

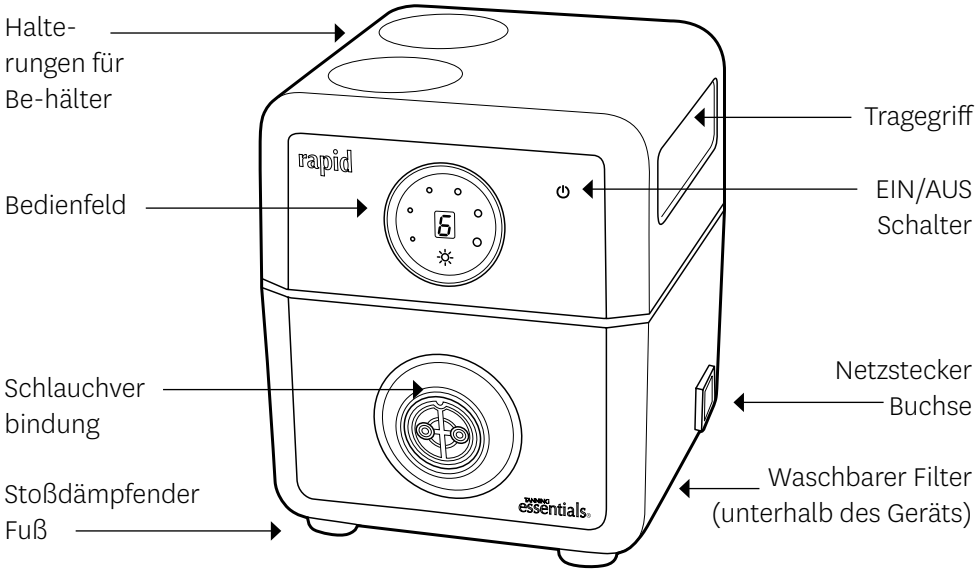

SPRÜHAPPLIKATOR

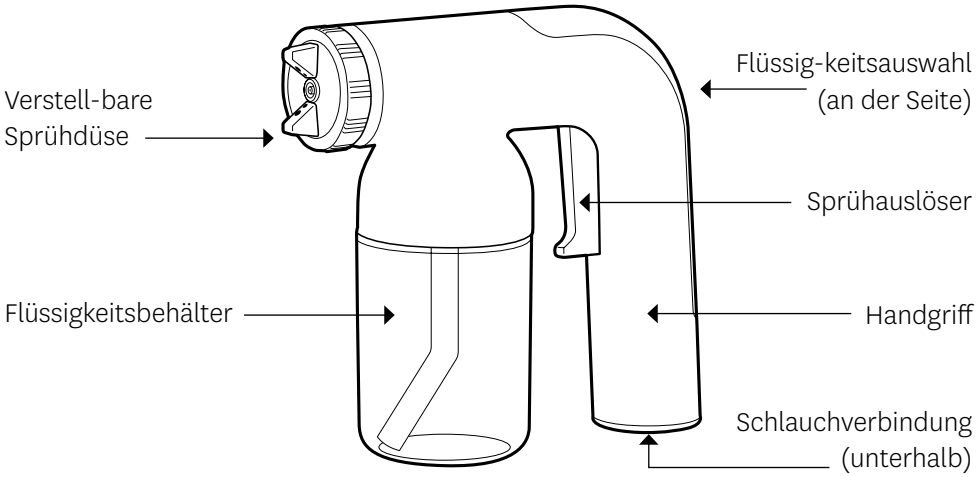

TANNING essentials®

SPRÜHAPPLIKATOR

SCHRITT 1

Schrauben Sie den Flüssigkeitsbehälter auf und befüllen Sie ihn zu 75 Prozent. Das Überfüllen des Flüssigkeitsbehälters kann zum Auslaufen führen.

SCHRITT 2

Setzen Sie den Flüssigkeitsbehälter ein und schrauben Sie ihn fest zu.

SCHRITT 3

Stellen Sie die Düsen ein, indem Sie sie drehen. Die vertikale Position für das Sprühen von oben nach unten und die horizontale Position für das Sprühen von links nach rechts.

SCHRITT 4

Passen Sie die Flüssigkeitsauswahl an der Rückseite des Applikators an, um die Menge/den Strom der Flüssigkeit auszuwählen, die/den Sie verteilen möchten. Eine höhere Einstellung führt dazu, dass mehr Flüssigkeit verteilt wird. Es wird empfohlen, die Einstellung Ihres Applikators auf 2-4 für den Körper und auf 2 für das Gesicht festzulegen.

SCHRITT 5

Anbringen des Schlauchs – Stellen Sie sicher, dass die flache Kante der Buchse nach oben zeigt. Richten Sie die Stifte des Schlauchs an den Armaturen des Applikators aus und schrauben Sie die Verbindung im Uhrzeigersinn fest.

TANNING essentials®

SPRÜHGERÄT

SCHRITT 1

Schließen Sie den Schlauch am Gerät an. Ziehen Sie die Verbindung zurück, sodass die Stifte zu sehen sind. Prüfen Sie, dass die Kerbe nach oben zeigt und richten Sie die Stifte so aus, dass Sie auf das Gerät treffen. Lassen Sie die Verbindung los und schrauben Sie sie im Uhrzeigersinn fest, bis sie gerade positioniert ist.

SCHRITT 2

Schließen Sie das Netzkabel an und schalten Sie den Strom über den Wandschalter ein.

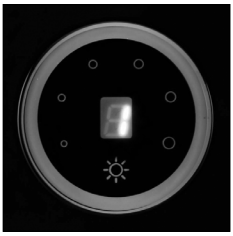

SCHRITT 3

Schalten Sie Ihr Gerät ein und wählen Sie Ihre gewünschten Einstellungen aus. Die empfohlene Leistungseinstellung lautet 3, je nach Flüssigkeit und Geschwindigkeit der Anwendung. Das Gerät wird per Touch-Technologie gesteuert, die sich an der Vorderseite des Sprühgeräts befindet.

TANNING essentials®

WARTUNGSHANDBUCH SPRÜHGERÄT

SCHRITT 1 Reinigen Sie das Sprühgerät mit einem Tuch. Vermeiden Sie die Verwendung von abrasiven Mitteln. Windex und Mr. Sheen sind geeignete Produkte, um die glänzende Oberfläche Ihres Sprühgeräts aufrechtzuerhalten.

SCHRITT 2 Reinigen Sie den Filter. Entfernen Sie den Filter vom Boden des Geräts und spülen Sie ihn unter warmem Wasser ab. Warten Sie, bis der Filter vollständig trocken ist, bevor Sie ihn wieder einsetzen. Wenn das Sprühgerät während der Verwendung hinter dem Bediener positioniert wird, bleibt es länger sauber.

TANNING essentials®

WARTUNGSHANDBUCH

Die Wartung des Applikators ist nach jedem Verwendungstag durchzuführen.

SCHRITT 1 Entfernen Sie den Schlauch.

SCHRITT 2 Schrauben Sie den Flüssigkeitsbehälter los und entfernen Sie die überschüssige Flüssigkeit. Es wird empfohlen, diesen Vorgang über einer Spüle oder einem Nassbereich durchzuführen.

SCHRITT 3 Spülen Sie den leeren Flüssigkeitsbehälter unter warmem Wasser ab.

SCHRITT 4 Füllen Sie den Behälter mit warmem Wasser und schrauben Sie ihn wieder im Applikator fest. Stellen Sie die Flüssigkeitsauswahl auf „C“ und sprühen Sie, bis das Wasser klar ist. Bei Bedarf erneut abspülen und den Vorgang wiederholen.

SCHRITT 5 Leeren Sie den Flüssigkeitsbehälter und stellen Sie die Flüssigkeitsauswahl an der Rückseite der Sprühpistole wieder auf die reguläre Sprüheinstellung ein.

SCHRITT 6 Wischen Sie überschüssiges Wasser am Applikator mit einem Tuch ab und lassen Sie ihn außerhalb trocknen.

TANNING essentials®

SEKUNDÄRE WARTUNG SPRÜHAPPLIKATOR

Die sekundäre Wartung muss am Applikator alle 2-4 Wochen bzw. bei Bedarf durchgeführt werden. Die sekundäre Wartung bietet eine sorgfältigere Reinigung, um Blockierungen zu vermeiden und zu entfernen und die Leistung der Applikatoren aufrechtzuerhalten.

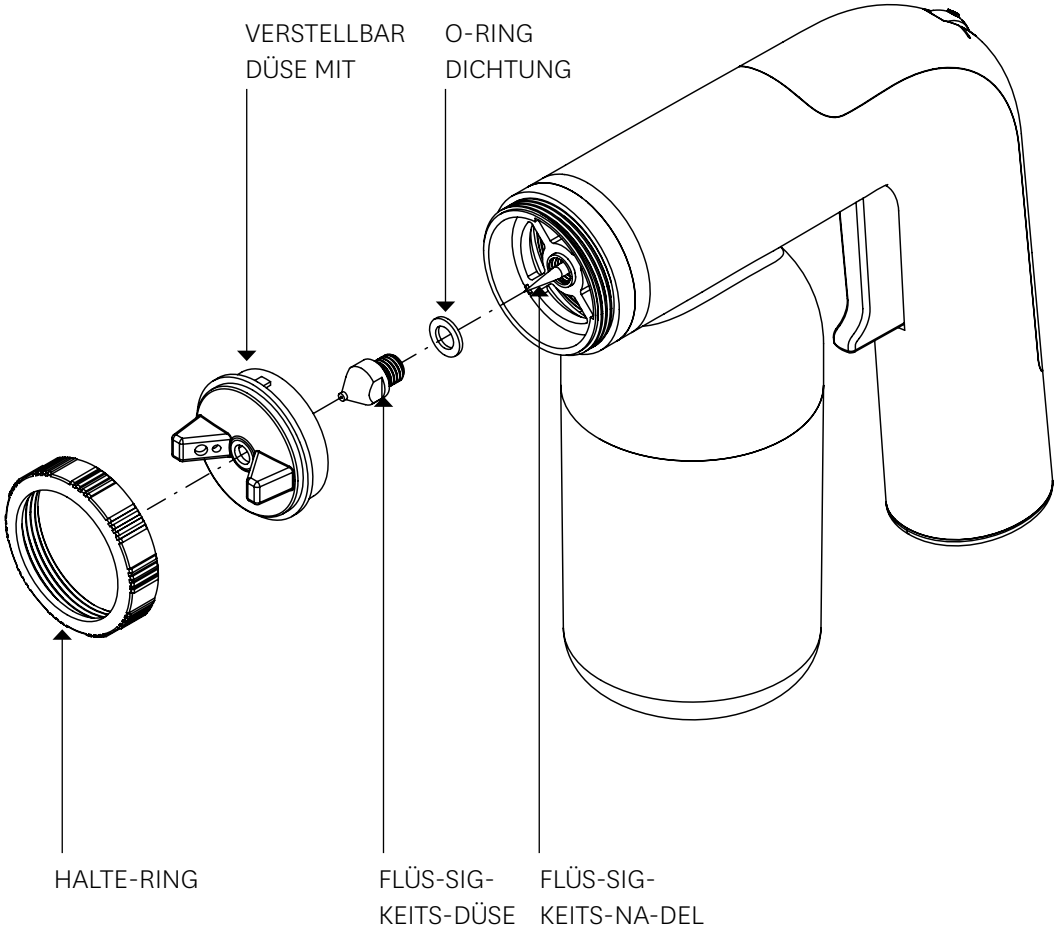

TANNING essentials®

SEKUNDÄRE WARTUNG SPRÜHAPPLIKATOR

FEHLERBEHEBUNG – BLOCKIERTE DÜSE ODER KONTINUIERLICHES SPRÜHEN, OHNE DASS DER AUSLÖSER BETÄTIGT WIRD

SCHRITT 1 Suchen Sie den Haltering und schrauben Sie ihn los. Zur Freigabe: Drehen Sie den Haltering im Uhrzeigersinn.

SCHRITT 2 Ziehen Sie vorsichtig an der verstellbaren Düse, um sie zu entfernen.

SCHRITT 3 Legen Sie einen 8-mm-Schraubenschlüssel an die flachen Kanten der Flüssigkeitsdüse an und bewegen Sie ihn gegen den Uhrzeigersinn, um sie abzuschrauben.

SCHRITT 4 Stellen Sie sicher, dass Sie die O-Ring-Dichtung, die sich hinter der Flüssigkeitsdüse befindet, nicht falsch einsetzen.

SCHRITT 5 Sobald die Flüssigkeitsdüse entnommen wurde, eine Sichtprüfung durchführen und auf kleine Partikel oder Blockierungen kontrollieren und gründlich mit heißem Wasser abspülen.

SCHRITT 6 Wischen Sie vorsichtig über die Flüssigkeitsnadel, um sie zu reinigen und Verunreinigungen zu entfernen (die Flüssigkeitsnadel darf zu keiner Zeit vom Applikator entfernt werden).

SCHRITT 7 Sobald Sie anhand Sichtprüfung festgestellt haben, dass keine Verunreinigungen mehr bestehen, bringen Sie die Flüssigkeitsdüse wieder an. Prüfen Sie dabei, dass der O-Ring korrekt positioniert ist und verwenden Sie dann den Schraubenschlüssel (8 mm), um sie vorsichtig wieder festzuziehen.

SCHRITT 8 Tauschen Sie die verstellbare Düse aus und drehen Sie sie zurück in Position.

SCHRITT 9 Wiederholen Sie den vorherigen Schritt, nur dieses Mal mit dem Haltering.

TANNING essentials®

FEHLERBEHEBUNG

Falls Sie bei diesem Gerät Probleme feststellen, lesen Sie zunächst sorgfältig die entsprechenden Abschnitte des Benutzerhandbuchs und den nachstehenden Abschnitt „Fehlerbehebung“. Falls Sie das Problem nicht lösen können, wenden Sie sich bitte an Ihren Lieferanten, um weitere Informationen zu erhalten.

PROBLEM	URSACHE	HANDLUNG
Die Flüssigkeit sprudelt aus dem Behälter heraus.	Die Dichtung sitzt nicht richtig.	Setzen Sie die Dichtung der Sprühpistole korrekt ein.
	Der Flüssigkeitsbehälter wurde nicht korrekt festgeschraubt.	Schrauben Sie ihn los und setzen Sie den Behälter erneut ein.
	Der Behälter ist schief.	Schrauben Sie ihn los und setzen Sie den Behälter erneut ein.
	Der Flüssigkeitsbehälter ist überfüllt.	Entfernen Sie einen Teil der Flüssigkeit aus dem Behälter, sodass er zu 75 Prozent gefüllt ist.
Der Luftstrom wird teilweise unterbrochen.	Der Filter ist verschmutzt.	Entfernen Sie den Filter vom Boden des Geräts und spülen Sie ihn unter warmem Wasser ab. Warten Sie, bis der Filter vollständig trocken ist, bevor Sie ihn erneut einsetzen.
	Die Leistungseinstellung muss angepasst werden.	Erhöhen Sie die Leistung des Systems.
Das Sprühgerät lässt sich nicht einschalten.	Das Netzkabel ist nicht angeschlossen.	Stellen Sie sicher, dass das Netzkabel fest am Boden des Geräts angeschlossen und in der Wandsteckdose eingesteckt ist.
	Der Strom ist nicht eingeschaltet.	Stellen Sie sicher, dass die Stromanzeige in Form eines Punktes eingeschaltet ist.
Der Sprühappli-kator läuft aus.	Der Sprühbehälter sitzt nicht fest genug.	Ziehen Sie den Flüssigkeitsbehälter fest an.
	Zu viel Flüssigkeit	Entfernen Sie einen Teil der Flüssigkeit aus dem Behälter, sodass er zu 75 Prozent gefüllt ist.
	Die Düse ist möglicherweise blockiert.	Führen Sie die sekundäre Wartung durch.
Der Schlauch lässt sich nicht an das Gerät schrauben.	Die Stifte und die Kerbe sind nicht korrekt aufeinander ausgerichtet.	Ziehen Sie die Verbindung zurück, sodass die Stifte sichtbar sind. Stellen Sie sicher, dass die Kerbe nach oben zeigt und richten Sie die Stifte so aus, dass sie auf das Gerät treffen. Lassen Sie die Verbindung los und schrauben Sie sie im Uhrzeigersinn fest .

TANNING essentials®

FEHLERBEHEBUNG

PROBLEM	URSACHE	HANDLUNG
Anstelle der Num-mern-einstellung wird auf dem Display ein „C“ angezeigt.	Ihr Filter muss gereinigt werden.	Entfernen Sie den Filter vom Boden des Geräts und spülen Sie ihn unter warmem Wasser ab. Warten Sie, bis der Filter vollständig trocken ist, bevor Sie ihn wieder einsetzen. Um die Einstellung zu löschen, halten Sie die Wärme-Taste gedrückt, um die Anzeige so auf die Normaleinstellung zurückzusetzen.
Anstelle der Num-mernein-stellung wird auf dem Display ein „E“ angezeigt.	Überhitzung oder elektrischer Fehler	Dieser Fehler wird nach dem Abkühlen des Geräts nicht mehr angezeigt. Der Fehler wird jedoch weiterhin ange-zeigt, wenn das Gerät nicht mehr funk-tionstüchtig ist.
Das Spray wird nicht mehr kontinuier-lich abgegeben.	Die Menge der Flüssigkeit im Behälter ist gering.	Füllen Sie den Behälter mit Flüssigkeit auf.
	Die Steuerungsauswahl ist zu niedrig eingestellt.	Erhöhen Sie die Leistung.
	Die Düse ist möglicherweise blockiert.	Führen Sie die sekundäre Wartung durch.
	Der Luftdruck ist niedrig.	Erhöhen Sie den Luftdruck; reinigen Sie den Filter im Gerät
Aus dem Sprühap-pli-kator kommt keine Flüssigkeit.	Die Düse ist möglicherweise blockiert.	Sprühen Sie warmes Wasser durch den Applikator .
	Die Menge der Flüssigkeit im Behälter ist zu gering.	Füllen Sie den Behälter mit Flüssigkeit auf.
	Der Auslöser ist blockiert.	Sprühen Sie warmes Wasser durch den Applikator, während die Flüssigkeitsau-swahl auf „C“ eingestellt ist und betäti-gen Sie wiederholt den Auslöser, bis die Blockierung gelöst wurde.
	Die Flüssigkeitsauswahl am Applikator ist zu niedrig eingestellt.	Erhöhen Sie die Flüssigkeitsauswahl am Applikator; wobei „1“ die niedrigste und „6“ die höchste Einstellung darstellt .

TANNING essentials®

TIPPS & TRICKS

PROBLEM	URSACHE	HANDLUNG
Die Flüssigkeit hat sich zu stark auf die Haut abgesetzt oder hat kleine Kügelchen gebildet.	Es wurde zu viel Bräunungsflüssigkeit auf die Haut gesprüht. Der Kunde hat seine Haut nicht korrekt vorbereitet, d. h. es befinden sich Feuchtigkeitscreme oder Parfum auf der Haut. Möglicherweise ist dem Kunden extrem warm und er schwitzt.	Tupfen Sie den Bereich vorsichtig mit einem sauberen, trockenen Tuch ab und sprühen Sie die Flüssigkeit leicht wieder auf, sodass sich die Bräune vermischt.
	Wenn der Luftdruck des Geräts zu niedrig eingestellt ist, wird die Flüssigkeit nicht versprüht.	Erhöhen Sie die Luftgeschwindigkeit.
	Der Kunde hat möglicherweise ein Duschgel oder Körperpeeling mit hohem Ölgehalt verwendet.	Der Kunde muss das Produkt von der Haut entfernen.
Der Kunde weist Bräunungs-flüssigkeit in Bereichen auf, die nicht gebräunt werden sollten.	Der Mitarbeiter hat den Bereich falsch besprüht. Der Kunde hat einen Teil seines Körpers mit einem gebräunten Bereich berührt.	Entfernen Sie die Bräune in dem Bereich mit einem speziell dafür vorgesehenen Produkt, um optimale Ergebnisse zu erzielen, oder verwenden Sie ein Tuch und Seife.
Die Haut des Kunden sieht orange-farben aus.	Es wurde zu viel Bräunungsflüssigkeit auf die Haut gesprüht. Möglicherweise hat der Kunde eine Rapid-Bräunungsflüssigkeit zu lange auf der Haut gelassen. Der Kunde hat eventuell eine geringe Toleranz gegenüber DHA .	Reinigen Sie die Haut, bevor Sie sie erneut besprühen, und stellen Sie sicher, dass die Sprühbräune in einer niedrigeren Dosierung aufgetragen wird .

TANNING essentials®

TIPPS & TRICKS

PROBLEM	URSACHE	HANDLUNG
Die Sprüh-bräune ist nicht so dunkel wie gewünscht ausgefallen	Die verwendete Bräunungsflüssigkeit ist möglicherweise alt oder wurde Wärme ausgesetzt, weshalb der Effekt auf der Haut geringer ausfällt. Gelegentlich deutet ein grüner Farbton auf diesen Zustand hin. Eine andere Flüssigkeit wurde aufgesprüht oder die Dosierung der Sprühanwendung war niedriger eingestellt. Der Kunde hat eventuell geduscht oder geschwitzt, bevor sich die Bräune entfalten konnte. Der Kunde hat möglicherweise zu früh geduscht. Möglicherweise haben sich andere Faktoren auf die Entwicklung der Bräune ausgewirkt, einschließlich Diäten, Hormone und Medikamente. Bitte sprechen Sie mit dem Kunden. Der Kunde hat eventuell Seife oder ein Duschgel verwendet, wodurch sich das DHA nicht auf der Haut entwickeln konnte .	Achten Sie darauf, die Flüssigkeit an einem kühlen, trockenen Ort aufzubewahren und stellen Sie sicher, dass die Flüssigkeit frisch ist. Stellen Sie sicher, dass der Kunde den richtigen Empfehlungen zur Vorbereitung und anschließenden Pflege der Sprühbräune gefolgt ist. Der Kunde kann bei Bedarf nach mindestens 8 Stunden und nach dem Duschen erneut besprüht werden.

TANNING essentials®

GARANTIEINFORMATIONEN

WICHTIG

Bitte bewahren Sie Ihren Kaufbeleg und das Benutzerhandbuch an einem sicheren Ort auf, da Sie diese Dokumente benötigen, um einen Garantieanspruch geltend zu machen. Bevor Sie einen Garantieanspruch einreichen, sollten Sie sich den Abschnitt zur Fehlerbehebung im Handbuch durchlesen und Ihren Lieferanten informieren. Alle Garantieansprüche müssen direkt bei Ihrem Lieferanten eingereicht werden.

Falls das Gerät innerhalb eines (1) Jahres ab dem Kaufdatum aufgrund eines Material- oder Verarbeitungsfehlers ausfällt, reparieren wir es, soweit möglich, oder tauschen es kostenlos durch ein vergleichbares Gerät aus, das neu ist oder generalüberholt wurde. Diese Garantie gilt nur für den ursprünglichen Käufer und ist nicht übertragbar. Die Waren müssen zusammen mit einem Kaufbeleg an den Verkäufer zurückgegeben werden, wo sie auf Kosten des Käufers überprüft werden.

Defekte, Fehler oder Beschädigungen, die durch unsachgemäße Verwendung, Wartung oder Pflege verursacht wurden, sind von der Garantie nicht abgedeckt. In den folgenden Fällen ist der Hersteller nicht an die Garantie gebunden:

a) Reparatur eines Schadens, der daraus resultiert, dass Personen, bei denen es sich nicht um autorisierte Vertreter handelt, versucht haben, das Produkt einzurichten, zu reparieren oder zu warten

b) Reparatur von Schäden und Fehlfunktionen oder das Beheben von Leistungseinbußen, die aufgrund unsachgemäßer Verwendung oder einer inkompatiblen Lösung entstanden sind

c) Durchführung der Wartung oder Reinigung bzw. der Reparatur von Schäden und Fehlfunktionen oder das Beheben von Leistungsverschlechterungen, die sich daraus ergeben, dass die vom Benutzer ausführbare Wartung und Reinigung nicht wie vorgeschrieben durchgeführt wurde

d) Die Reparatur von Schäden und Fehlfunktionen oder das Beheben von Leistungseinbußen, die auf die Verwendung des Produktes in einer Umgebung zurückzuführen sind, die nicht den betriebsbezogenen Spezifikationen entspricht.

TANNING essentials®

INFORMATIONEN ZUR SICHERHEIT

Das Tanning Essentials Rapid Spray Tanning-System wurde gemäß den höchsten Standards entwickelt und gefertigt. Dieses System darf nicht von Kindern bedient werden. Beim Sprühen darf nur professionelle Flüssigkeit für Sprühbräune verwendet werden, die nicht mit Wasser in Berührung kommen darf. Darüber hinaus muss das Gerät jederzeit an das korrekte Netzteil angeschlossen sein. Im Folgenden sind die Details Ihres Modells angegeben:

MODELL:	☐ RAPID	☐ PRO	☐ GLAM	☐ CLASSIC	☐ MINI
SERIENNUMMER:					
KAUFDATUM:					
LIEFERANTENNAME:					

Das Tanning Essentials Rapid Spray Tanning-System wird in China hergestellt.

GARANTIEKARTE

MODELLTYP:		SERIENNUMMER:
LIEFERANTENNAME:		KAUFDATUM:
NAME:		
ADRESSE:		ORT:
POSTLEITZAHL:	BUNDESLAND:	LAND:
E-MAIL:		TELEFON:
GESCHÄFTSTYP:	☐ BEAUTY ☐ TANNING ☐ HAARE ☐ MOBIL ☐ HOME	

Um Ihren Garantieanspruch online einzureichen, rufen Sie **www.tanningessentials.co** auf und klicken Sie auf den Garantie-Link.
Bitte fügen Sie den Kaufbeleg bei.

TANNING essentials®

WELKOM

Hartelijk dank voor uw keuze van het Tanning Essentials Rapid Spray Tan-systeem Lees de volgende instructies om u te helpen bij het opzetten en het onderhoud van uw spray tan-eenheid. U kunt ook de volledige video over de opzet, het onderhoud en probleemoplossing van het Rapid Spray Tan-systeem op You Tube bekijken

SNELSTARTGIDS

Het Tanning Essentials Rapid Spray Tan-systeem bevat de volgende elementen:

1. 1 x Rapid Spray-systeem
2. 2 x Rapid Spray-applicatoren
3. 1 x Rapid Spray-slang
   1 x Handleiding (niet afgebeeld)
4. 2 x Tanningvloeistofbekers
5. 1 x Netsnoer
6. 1 x Wandmontageset

TANNING essentials®

SPRAYSYSTEEM

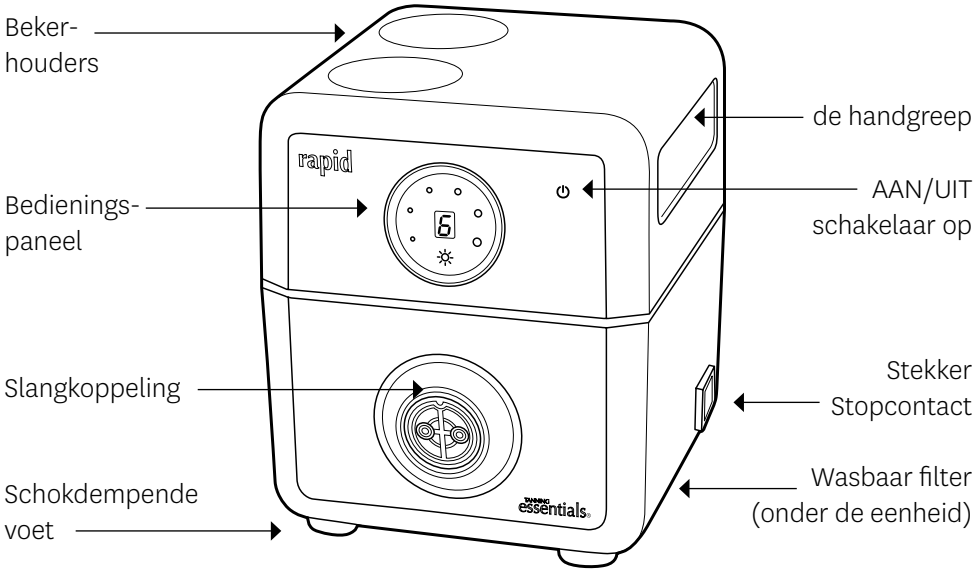

SPRAY-APPLICATOR

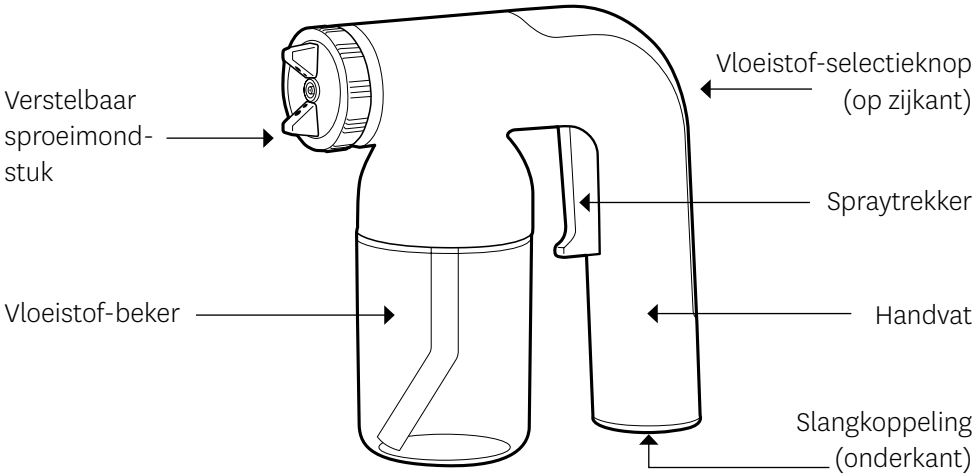

TANNING essentials®

SPRAY-APPLICATOR

STAP 1

Schroef de vloeistofbeker los en vul bij tot hij ¾ vol is.
Het overvullen van de vloeistofbeker kan lekken veroorzaken.

STAP 2

Breng de vloeistofbeker weer aan en schroef hem stevig vast.

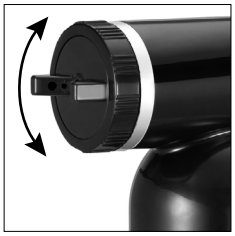

STAP 3

Stel het mondstuk in door het te draaien. Verticale positie voor omhoog en omlaag en horizontale positie om van links naar rechts te vernevelen.

STAP 4

Pas de tanningvloeistofselectieknop op de achterzijde van de applicator aan om de hoeveelheid/het debiet te kiezen van tanningvloeistof die/dat u wilt vernevelen. Een hogere instelling resulteert in meer verstoven tanningvloeistof. Voor de beste resultaten wordt aanbevolen dat u uw applicator op 2-4 instelt voor het lichaam en op 2 voor het gezicht.

STAP 5

Bevestig de slang - zorg ervoor dat de vlakke rand van de aansluiting rechtop zit. Lijn de pinnen van de slang uit met de applicatorfittingen en schroef de aansluiting in wijzerzin tot deze stevig is aangebracht.

TANNING essentials®

SPRAY-EENHEID

STAP 1

Bevestig de slang op het apparaat. Trek de aansluiting terug om de pinnen zichtbaar te maken, waarbij u ervoor moet zorgen dat de groef naar boven is gericht. Lijn de pinnen uit met het apparaat, laat de aansluiting los en schroef deze in wijzerzin vast totdat hij stevig en recht zit.

STAP 2

Sluit het netsnoer aan en schakel de stroom op de muurschakelaar in.

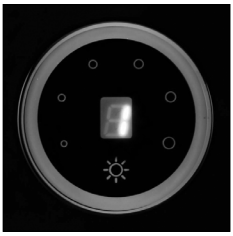

STAP 3

Schakel het apparaat in en kies uw gewenste instellingen. De aanbevolen instelling is 3 naargelang de tanningvloeistof en snelheid van de toepassing. Het apparaat wordt bediend via aanraaktechnologie vooraan op de spray-eenheid.

TANNING essentials®

ONDERHOUDSGIDS VAN DE SPRAY-EENHEID

STAP 1

Reinig de spray-eenheid met een doek. Gebruik nooit een schurend middel. Windex en Mr. Sheen zijn nuttige producten voor het onderhoud van de glanzende afwerking van uw spray-eenheid.

STAP 2

Reinig het filter. Verwijder het filter van de basis van het apparaat en spoel af met warm water. Wacht tot het filter volledig droog is voor u het opnieuw aanbrengt. Door de spray-eenheid tijdens het gebruik achter de spray-technicus te plaatsen, kunt u ervoor zorgen dat de eenheid langer schoner blijft.

TANNING essentials®

ONDERHOUDSGIDS VAN DE SPRAY-APPLICATOR

Het onderhoud van de applicator moet worden uitgevoerd aan het einde van elke dag waarop de applicator gebruikt werd.

STAP 1 Verwijder de slang.

STAP 2 Schroef de vloeistofbeker los en verwijder de eventueel resterende tanningvloeistof. Het wordt aanbevolen dit boven een wastafel of een natte zone te doen.

STAP 3 Spoel de lege vloeistofbeker uit met warm water.

STAP 4 Vul de beker met warm water en schroef hem opnieuw op de applicator. Schakel de tanningvloeistofselectieknop op “C” en verstuif tot het water volledig helder is. Spoel en herhaal indien noodzakelijk.

STAP 5 Maak de vloeistofbeker leeg en stel de tanningvloeistofselectieknop op de achterzijde van het pistool opnieuw in op de normale spray-instelling.

STAP 6 Neem met een doek het overtollige water van de applicator op en laat de applicator drogen.

TANNING essentials®

ONDERHOUD AAN DE SECUNDAIRE SPRAY-APPLICATOR

Er moet elke 2-4 weken, of wanneer noodzakelijk, secundair onderhoud aan de applicator worden uitgevoerd. Het secundaire onderhoud levert een grondigere reiniging om eventuele blokkeringen te voorkomen of te verwijderen en de prestaties van de applicatoren te garanderen.

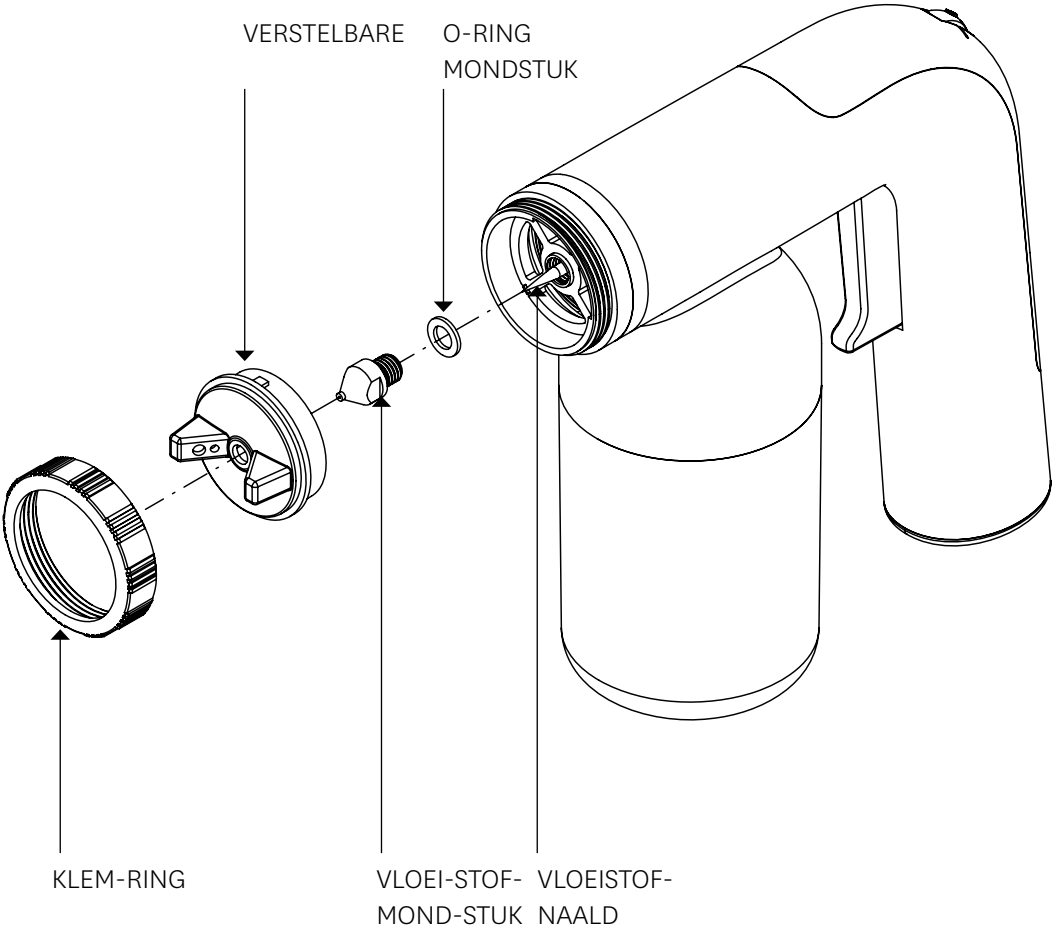

TANNING essentials®

ONDERHOUD AAN DE SECUNDAIRE SPRAY-APPLICATOR

PROBLEMEN OPLOSSEN - GEBLOKKEERD MONDSTUK OF ON-OPHOUDELIJKE SPRAY ZONDER DE TREKKER IN TE DRUKKEN

STAP 1 Zoek de klemring op en schroef hem los. Losmaken; draai de klemring tegen de klok in.

STAP 2 Trek voorzichtig aan het afstelbare mondstuk om het te verwijderen.

STAP 3 Gebruik een 8mm-sleutel op de vlakke randen van het vloeistofmondstuk en draai tegen de klok in om het los te schroeven.

STAP 4 Zorg ervoor de o-ring achter het vloeistofmondstuk niet te verliezen..

STAP 5 Na het verwijderen inspecteert u het vloeistofmondstuk visueel op kleine deeltjes of blokkeringen - spoel grondig met heet water..

STAP 6 Wrijf de vloeistofnaald schoon en verwijder alle resten (de vloeistofnaald mag nooit van de applicator worden verwijderd).

STAP 7 Zodra alle zichtbare resten verwijderd zijn, moet u het vloeistofmondstuk opnieuw aanbrengen, waarbij u ervoor moet zorgen dat de o-ring correct wordt aangebracht. Gebruik daarna de sleutel (8 mm) om de o-ring voorzichtig weer vast te schroeven.

STAP 8 Breng het afstelbare mondstuk weer aan en draai hem terug in positie.

STAP 9 Herhaal de vorige stap, dit keer met de klemring.

TANNING essentials®

PROBLEMEN OPLOSSEN

Als u problemen ondervindt met dit apparaat, leest u in eerste instantie de relevante paragrafen in de gebruikershandleiding en het onderstaande deel over het oplossen van problemen. Als u uw probleem niet kunt oplossen, neemt u contact op met uw leverancier voor bijkomende hulp.

PROBLEEM	OORZAAK	WAT TE DOEN
Mijn tanning-vloeistof borrelt uit de beker	De afdichting is niet correct aangebracht.	Breng de afdichting van het pistool correct aan.
	De vloeistofbeker is niet correct vastgeschroefd.	Schroef de beker los en bevestig hem opnieuw.
	De beker heeft een kruisdraad.	Schroef de beker los en bevestig hem opnieuw.
	De vloeistofbeker is overvol	Verwijder wat tanningvloeistof uit de beker, zodat hij 3/4 gevuld is.
De luchtstroom wordt onderbroken	Het filter is vuil.	Verwijder het filter van de basis van het apparaat en spoel af met warm water. Wacht tot het filter volledig droog is voor u het opnieuw aanbrengt.
	Het vermogen moet worden afgesteld.	Verhoog het vermogen van uw systeem.
De spray-eenheid schakelt niet in	Netsnoer niet bevestigd.	Zorg ervoor dat het netsnoer stevig ingevoerd is op de basis van het apparaat en in het stopcontact.
	De elektriciteit is niet ingeschakeld.	Zorg ervoor dat de stroom is ingeschakeld.
De spray-applicator lekt	De spraybeker is niet stevig genoeg bevestigd.	Draai de vloeistofbeker steviger aan.
	Te veel tanningvloeistof.	Verwijder wat tanningvloeistof uit de beker, zodat hij voor de helft tot 3/4 gevuld is.
	Het mondstuk is mogelijk geblokkeerd.	Voer het secundaire onderhoud uit.
Mijn slang schroeft niet op de eenheid	Pinnen en groef zijn niet correct uitgelijnd.	Trek de aansluiting terug om de pinnen bloot te geven. Zorg ervoor dat de groef naar boven is gericht, lijn de pinnen uit met de eenheid. Verwijder de aansluiting & schroef met de klok mee.

TANNING essentials®

PROBLEMEN OPLOSSEN

PROBLEEM	UOORZAAK	WAT TE DOEN
Er verschijnt een “C” in de plaats van de nummerinstelling op het scherm	Uw filter moet worden gereinigd.	Verwijder het filter van de basis van het apparaat en spoel af met warm water. Wacht tot het filter volledig droog is voor u het opnieuw aanbrengt. Om de instelling te wissen, houdt u de warmteknop ingedrukt. Het scherm keert nu terug naar normaal.
Er verschijnt een “E” in de plaats van de nummerinstelling op het scherm	Oververhit of elektrisch defect.	Dit verdwijnt zodra de machine afgekoeld is. Het verdwijnt niet als de machine niet meer werkt.
De spray sputtert	Te weinig tanningvloeistof in de beker.	Voeg tanningvloeistof aan de beker toe.
	De selectieknop is te laag ingesteld.	Verhoog het vermogen.
	Het mondstuk is mogelijk geblokkeerd.	Voer het secundaire onderhoud uit.
	Lage luchtdruk.	Verhoog de luchtdruk. Reinig het filter in de machine.
Er komt geen tanningvloeistof uit de spray-applicator	Het mondstuk is mogelijk geblokkeerd.	Spuit warm water door de applicator.
	Te weinig tanningvloeistof in de beker.	Voeg tanningvloeistof aan de beker toe.
	De trekker is geblokkeerd.	Spuit warm water door de applicator terwijl de tanningvloeistofselectieknop op C geschakeld is en trek herhaaldelijk aan de trekker tot hij vrijkomt.
	De tanningvloeistofselectieknop van de applicator is te laag ingesteld.	Verhoog de tanningvloeistofselectieknop van de applicator, nummer 1 is de laagste en nummer 6 is de hoogste instelling.

TANNING essentials®

TIPS & TRUCS

PROBLEEM	OORZAAK	WAT TE DOEN
De tanning-vloeistof blijft op de huid zitten of parelt op de huid van de klant	Er werd te veel tanningvloeistof op de huid verneveld. De klant heeft zijn/haar huid niet correct voorbereid, m.a.w. moisturizer of parfum op de huid. De klant heeft het mogelijk te warm of zweet.	Dep de zone zachtjes met een schone droge doek en spray opnieuw een kleine hoeveelheid voor een egaal bruin resultaat.
	Als de luchtdruk in de machine te laag is ingesteld, wordt de tanningvloeistof niet geatomiseerd.	Verhoog de luchtsnelheid.
	De klant heeft mogelijk een bodywash of -scrub met een hoog oliegehalte gebruikt.	De klant moet het product van de huid verwijderen.
De klant heeft tanning-vloeistof op plaatsen waar hij/zij niet wil bruinen	De technicus heeft de spray incorrect verneveld. De klant heeft een deel van zijn/haar lichaam aangeraakt met tanningvloeistof.	Exfolieer de zone met een product dat het product kan verwijderen voor de beste resultaten of gebruik een doek en zeep.
De huid van de klant is oranje	Er werd te veel tanningvloeistof op de huid verneveld. De klant kan de rapid tanningvloeistof te lang op de huid hebben gelaten. De klant heeft mogelijk een lage tolerantie voor DHA.	Exfolieer de huid voordat u opnieuw tanningvloeistof vernevelt en zorg ervoor dat de toepassing lichter wordt uitgevoerd.

TANNING essentials®

TIPS & TRUCS

PROBLEEM	OORZAAK	WAT TE DOEN
De spraytan is niet zo donker geëvolueerd als gewenst	De gebruikte spraytanvloeistof kan oud zijn of is beïnvloed door de warmte waardoor de reactie in de huid vermindert. Soms resulteert dit in een groene tint. Er werd een andere tanningvloeistof verneveld of de spraytoepassingselectieknop werd lichter ingesteld. De klant heeft mogelijk gedoucht of gezweet voor de tan zich kon ontwikkelen. De klant heeft mogelijk te vroeg gedoucht. Andere factoren kunnen de evolutie van de tan beïnvloeden, inclusief voedingspatroon, hormonen en medicatie. Vraag dit na bij de klant. De klant heeft mogelijk zeep of een bodywash gebruikt waardoor de DHA niet op de huid kon evolueren.	Zorg ervoor de tanningvloeistof op een koele droge plaats te bewaren en zorg ervoor dat de vloeistof vers is. Zorg ervoor dat de klant de correcte aanbevelingen heeft gevolgd bij de voorbereiding en verzorging van de huid na de spraytan. De klant kan na minimaal 8 uur en nadat men een douche heeft genomen opnieuw worden gesprayed als dit nodig blijkt.

TANNING essentials®

GARANTIE-INFORMATIE

BELANGRIJK

Bewaar uw aankoopbewijs en de handleiding op een veilige plaats, want u hebt deze nodig om beroep te doen op de garantie. Voor u beroep doet op de garantie, moet u het gedeelte over het oplossen van problemen in de handleiding lezen en contact opnemen met uw leverancier. Alle garantieclaims moeten rechtstreeks bij uw leverancier worden ingediend.

Als het product binnen één (1) jaar vanaf de aankoopdatum niet meer correct werkt omwille van een defect in materiaal of vakmanschap, zullen we het indien mogelijk repareren of het gratis vervangen door een gelijkaardig model dat nieuw of gerenoveerd kan zijn. Deze garantie is enkel van toepassing op de oorspronkelijke koper en kan niet worden overgedragen. De goederen moeten worden geretourneerd aan de verkoper met bewijs van aankoop, te evalueren op kosten van de koper.

Garanties zijn niet van toepassing op defecten, falen of schade veroorzaakt door incorrect gebruik of incorrecte of onvoldoende onderhoud en zorg. De fabrikant is niet verplicht in het kader van deze garanties:

a) schade te repareren die het resultaat is van pogingen door ander personeel dan geautoriseerde vertegenwoordigers het product te installeren, repareren of te onderhouden;

b) schade, defecten of achteruitgang in de prestaties te repareren die het resultaat zijn van incorrect gebruik of een niet-compatibele tanningvloeistof;

c) schade, defecten of achteruitgang in prestaties te onderhouden, reinigen of repareren als die het resultaat zijn van het niet-uitvoeren van onderhoud en reinigingen zoals voorgeschreven;

d) schade, defecten of achteruitgang in prestaties te repareren als die het resultaat zijn van het gebruik van het product in een omgeving die niet voldoet aan de operationele specificaties.

TANNING essentials®

VEILIGHEIDSINFORMATIE

Het Tanning Essentials Rapid Spray Tanning-systeem is ontworpen en gebouwd volgens de hoogste normen. Het systeem mag niet worden gebruikt door kinderen, de verneveling mag enkel met professionele spraytanvloeistoffen gebeuren, het systeem moet uit de buurt van water blijven en altijd worden aangesloten op de correcte voeding.

Noteer de details van uw model hier:

MODELL:	☐ RAPID	☐ PRO	☐ GLAM	☐ CLASSIC	☐ MINI
SERIENUMMER:					
AANKOOPDATUM:					
NAAM LEVERANCIER:					

Het Tanning Essentials Rapid Spray Tanning-systeem is vervaardigd in China

GARANTIEBEWIJS

MODELTYPE:		SERIENUMMER:
NAAM LEVERANCIER:		AANKOOPDATUM:
NAAM:		
ADRES:		VOORSTAD:
POSTCODE:	STAAT:	LAND:
E-MAIL:		TELEFOONNUMMER:
BEDRIJFSTYPE:	☐ BEAUTY ☐ BRUINEN ☐ HAAR ☐ MOBIEL ☐ START	

Als u uw garantie online indient, kunt u **www.tanningessentials.co** bezoeken en de garantie-link selecteren. Neem het aankoopbewijs op.

TANNING essentials®

BIENVENUE

Merci d'avoir choisi le système Tanning Essentials Rapid Spray Tan. Veuillez lire ce qui suit pour vous aider à configurer et à entretenir votre unité de bronzage.
Vous pouvez également visionner la vidéo complète de configuration, d'entretien et de dépannage du système Rapid Spray Tan via You Tube.

GUIDE D'INSTALLATION RAPIDE

Le système Tanning Essentials Rapid Spray Tan contient :

1. 1 x Système de pulvérisation Rapid
2. 2 x Applicateurs de pulvérisation Rapid
3. 1 x Tuyau de pulvérisation Rapid
   1 x Manuel (non représenté)
4. 2 x Godets de solution
5. 1 x Cordon d'alimentation
6. 1 x Ensemble de montage mural

TANNING essentials®

SYSTÈME

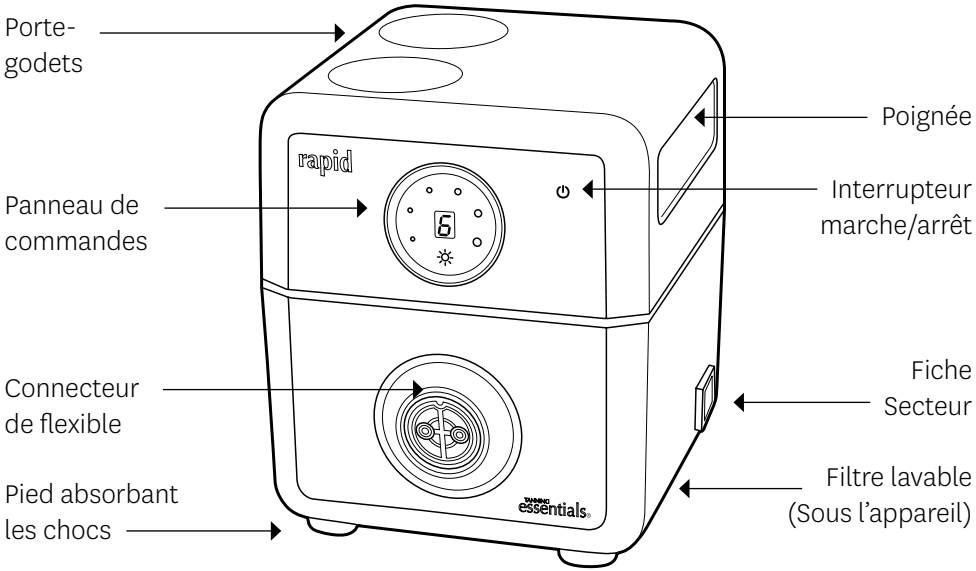

APPLICATEUR DE PULVÉRISATION

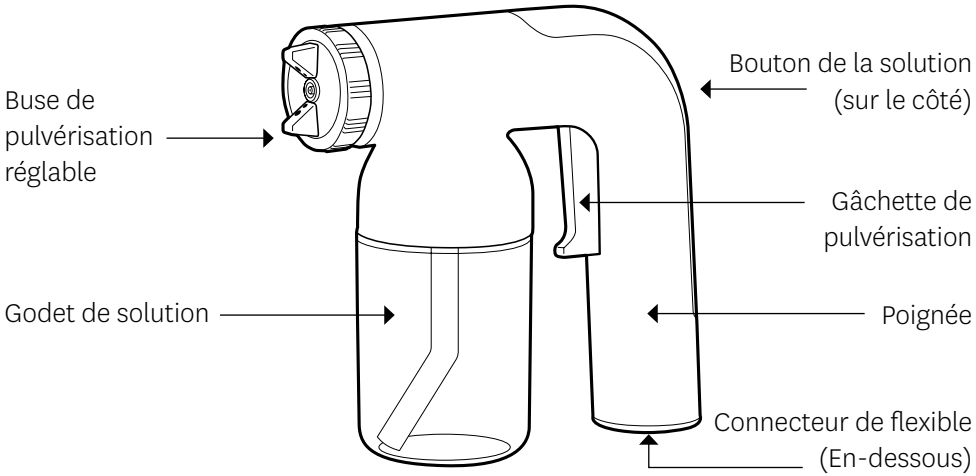

TANNING essentials®

APPLICATEUR DE PULVÉRISATION

ÉTAPE 1

Dévissez le godet de solution et remplissez-le aux ¾. Si le godet de solution est trop rempli, cela peut provoquer des fuites.

ÉTAPE 2

Insérez le godet de solution et vissez-le hermétiquement.

ÉTAPE 3

Régler la buse en tournant. Position verticale pour une pulvérisation de haut en bas et position horizontale pour une pulvérisation de gauche à droite.

ÉTAPE 4

Réglez ensuite la solution à l'arrière de l'applicateur pour choisir la quantité/le débit de solution que vous souhaitez administrer. Un réglage plus élevé signifie qu'une plus grande quantité de solution sera administrée. Nous vous recommandons de régler votre applicateur sur 2-4 pour le corps et sur 2 pour le visage.

ÉTAPE 5

Fixation du tuyau. Assurez-vous que la partie plate de l'embout est à la verticale. Alignez les rainures du tuyau avec celles de l'applicateur et vissez le cordon dans le sens des aiguilles jusqu'à ce qu'il soit fermement en place.

TANNING essentials®

APPAREIL DE PULVÉRISATION

ÉTAPE 1

Fixez le tuyau à l'appareil. Prenez le cordon et tirez l'embout vers vous pour faire apparaitre les fiches de connexion. Assurez-vous que la rainure est orientée vers le haut, alignez les fiches à celles de l'appareil, relâchez l'embout et vissez avec votre main dans le sens des aiguilles jusqu'à ce qu'il soit bien attaché.

ÉTAPE 2

Fixez le cordon d'alimentation et mettez l'appareil sous tension.

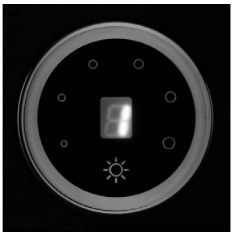

ÉTAPE 3

Allumez votre appareil et choisissez les paramètres souhaités. Le réglage de puissance recommandé est de 3 selon la solution et la vitesse d'application. L'appareil est commandé via une technologie tactile qui se trouve sur le devant de l'appareil de pulvérisation.

TANNING essentials®

GUIDE D'ENTRETIEN DE L'APPAREIL DE

ÉTAPE 1

Nettoyez l'appareil de pulvérisation à l'aide d'un chiffon. Évitez d'utiliser quoi que ce soit d'abrasif. Windex et Mr. Sheen sont des produits efficaces pour maintenir la finition brillante de votre appareil de pulvérisation.

ÉTAPE 2

Nettoyez le filtre. Retirez le filtre de la base de l'appareil et rincez à l'eau tiède. Attendez que le filtre soit complètement sec avant de le remettre. Le positionnement de l'appareil de pulvérisation derrière le technicien de pulvérisation lors de l'utilisation garantira que l'appareil reste propre plus longtemps.

TANNING essentials®

GUIDE D'ENTRETIEN DE L'APPLICATEUR DE PULVÉRISATION

L'entretien de l'applicateur doit être fait à la fin de chaque journée où l'applicateur est utilisé

ÉTAPE 1 Retirez le tuyau.

ÉTAPE 2 Dévissez le godet de solution et videz tout surplus de solution. Il est recommandé de le faire dans un lavabo ou dans une zone humide.

ÉTAPE 3 Rincez le godet de solution vide avec de l'eau tiède.

ÉTAPE 4 Remplissez le godet à l'eau tiède et revissez-le dans l'applicateur, réglez la solution sur « C » et pulvérisez jusqu'à ce que l'eau soit bien claire. Rincez et répétez l'opération si nécessaire

ÉTAPE 5 Videz le godet de solution et réglez le bouton de la solution à l'arrière du pistolet pour un réglage standard de pulvérisation.

ÉTAPE 6 Essuyez l'excès d'eau de l'applicateur à l'aide d'un chiffon et laissez sécher.

TANNING essentials®

ENTRETIEN SECONDAIRE DE L'APPLICATEUR DU SPRAY

Un entretien secondaire doit être effectué sur l'applicateur toutes les 2-4 semaines ou dès que cela est nécessaire. L'entretien secondaire permet un nettoyage plus approfondi pour prévenir ou éliminer les obstructions et maintenir le bon fonctionnement des applicateurs.

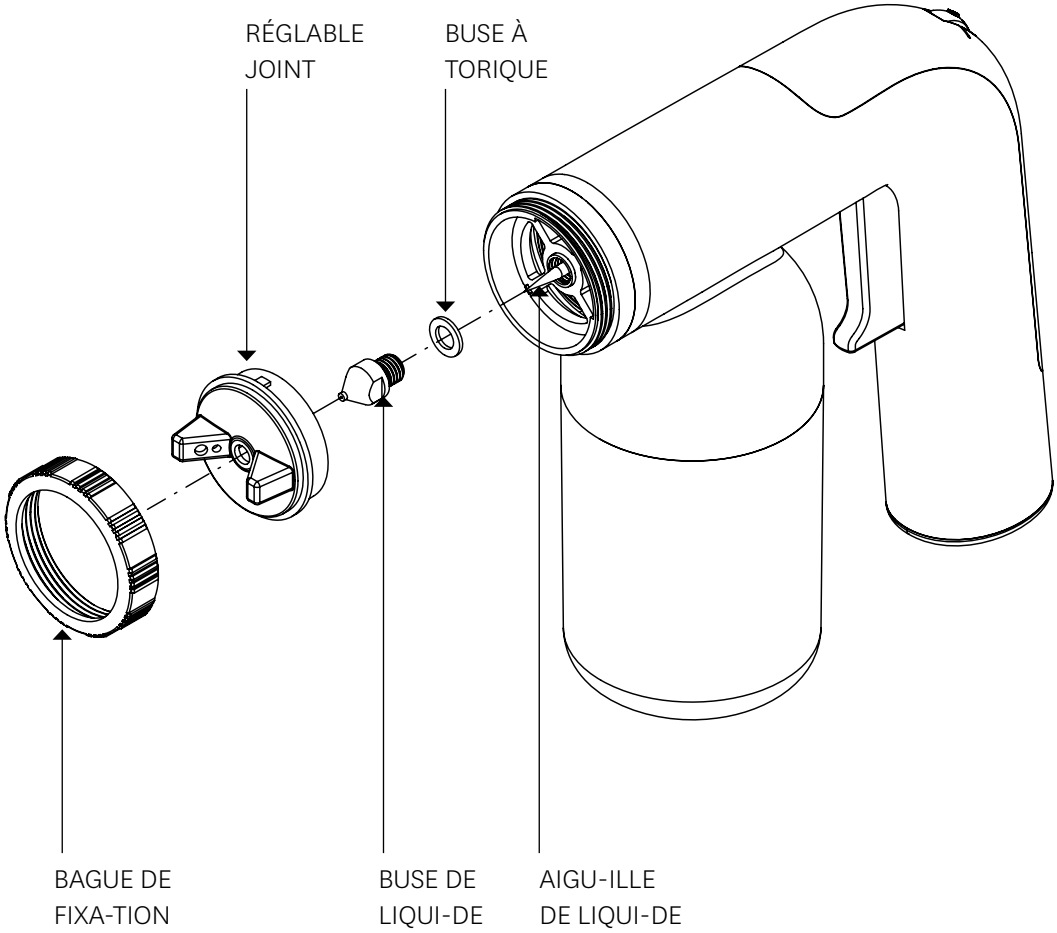

TANNING essentials®

ENTRETIEN SECONDAIRE DE L'APPLICATEUR DU SPRAY

DÉPANNAGE - BUSE BLOQUÉE OU PULVÉRISATION CONTINUE SANS PRESSION SUR LA GÂCHETTE

ÉTAPE 1 Localisez et dévissez la bague de fixation. Pour desserrer, tournez la bague de fixation dans le sens inverse des aiguilles.

ÉTAPE 2 Retirez délicatement la buse réglable.

ÉTAPE 3 Utilisez une clé de 8 mm au niveau des bords plats de la buse de liquide et tournez dans le sens inverse des aiguilles pour dévisser.

ÉTAPE 4 Assurez-vous de ne pas égarer le joint torique qui est situé derrière la buse de liquide.

ÉTAPE 5 Une fois retirée, inspectez visuellement la buse de liquide à la recherche de petites particules ou d'obstructions. Rincez abondamment à l'eau chaude.

ÉTAPE 6 Essuyez doucement l'aiguille et nettoyez et enlevez les débris (l'aiguille de fluide ne doit pas être retirée de l'applicateur à n'importe quel moment).

ÉTAPE 7 Une fois les débris retirés, rattachez la buse de liquide en vous assurant que le joint torique est en position, puis utilisez la clé (8 mm) pour resserrer doucement.

ÉTAPE 8 Remplacez la buse réglable et remettez-la en place.

ÉTAPE 9 Répétez l'étape précédente, cette fois avec la bague de fixation.

TANNING essentials®

DÉPANNAGE

Si vous rencontrez des problèmes avec cet appareil, veuillez lire attentivement les sections appropriées du Manuel de l'utilisateur et de la section Dépannage ci-dessous. Si vous ne parvenez pas à résoudre votre problème, contactez votre fournisseur pour obtenir de l'aide.

PROBLÈME	CAUSE	CE QU'IL FAUT FAIRE
Ma solution déborde du godet	Le joint n'est pas correctement fixé	Ajustez correctement le joint du pistolet.
	Le godet de la solution n'est pas vissé correctement	Dévissez et rattachez le godet.
	La fixation du godet est faussée	Dévissez et rattachez le godet.
	Le godet de la solution est trop rempli	Videz la solution du godet, afin qu'il ne soit rempli qu'à moitié ou aux 3/4.
Il y a une infiltration d'air	Le filtre est sale	Retirez le filtre de la base de l'appareil et rincez à l'eau tiède. Attendez que le filtre soit complètement sec avant de le remettre en place.
	Le réglage de la puissance doit être ajusté	Augmentez l'alimentation de votre système.
L'unité de pulvérisation ne s'allume pas	Le cordon d'alimentation n'est pas fixé	Assurez-vous que le cordon d'alimentation est inséré fermement à la base de l'appareil et de la prise murale.
	Il n'y a pas d'électricité	Assurez-vous que le bouton d'alimentation est activé.
L'applica-teur de pulvérisa-tion fuit	Le godet de pulvérisation n'est pas suffisamment serré	Serrez le godet de la solution.
	Trop de solution	Videz la solution du godet, afin qu'il ne soit rempli qu'à moitié ou aux 3/4.
	La buse est peut être bloquée	Effectuez un entretien secondaire.
Mon tuyau ne se visse pas à l'appareil.	Les rainures ne s'alignent pas correctement	Tirez l'embout du cordon vers vous pour faire apparaître les fiches de connexion. Assurez-vous que la rainure est orientée vers le haut, alignez les fiches à celles de l'appareil, relâchez l'embout et vissez avec votre main dans le sens des aiguilles jusqu'à ce qu'il soit bien attaché.

TANNING essentials®

DÉPANNAGE

PROBLÈME	CAUSE	CE QU'IL FAUT FAIRE
Un « C » s'affiche à la place du nombre sur l'écran d'affichage.	Votre filtre doit être nettoyé	Retirez le filtre de la base de l'appareil et rincez à l'eau tiède. Attendez que le filtre soit complètement sec avant de le remettre. Pour effacer le réglage, maintenez le bouton de chauffage enfoncé et l'affichage reviendra à la normale.
Un « E » s'affiche à la place du nombre sur l'écran d'affichage.	Dysfonctionnement électrique ou surchauffe	Cela s'effacera une fois que la machine aura refroidi Cela ne disparaîtra pas si la machine n'est plus en mesure de fonctionner.
Le pulvérisa-teur crachote	Le niveau de la solution dans le godet est bas	Ajoutez de la solution au godet.
	Le bouton de commande est trop bas	Augmentez la puissance.
	La buse est peut -être bloquée	Effectuez un entretien secondaire.
	La pression d'air est faible	Augmentez la pression d'air, nettoyez le filtre dans la machine.
Aucune solution ne sort de l'applicateur de pulvérisation	La buse est peut-être bloquée	Pulvérisez de l'eau chaude dans l'applicateur.
	Le niveau de la solution dans le godet est trop bas	Ajoutez de la solution au godet.
	La gâchette est coincée	Pulvérisez de l'eau chaude dans l'applicateur en réglant le bouton de la solution sur C et tirez à plusieurs reprises la gâchette jusqu'à ce qu'elle se libère.
	Le bouton de la solution de l'applica-teur est trop bas	Augmentez le bouton de la solution sur l'applicateur, le numéro 1 étant le plus bas et le numéro 6 étant le réglage le plus élevé.

TANNING essentials®

CONSEILS ET ASTUCES

PROBLÈME	CAUSE	CE QU'IL FAUT FAIRE
La solution ne s'étale pas sur la peau ou perle sur le client	Trop de solution de bronzage a été pulvérisée sur la peau Le client n'a pas préparé sa peau correctement, par ex : une crème hydratante ou un parfum sur la peau Le client a peut-être trop chaud et transpire	Nettoyez délicatement avec une serviette propre et sèche et repulvérisez légèrement en mélangeant le bronzage.
	Si la pression de l'air de la machine est réduite, la solution ne sera pas pulvérisée	Augmentez la vitesse de l'air.
	Le client peut avoir utilisé un produit corporel ou un gommage à l'huile.	Le client doit retirer le produit de la peau.
Le client a une solution de bronzage à des endroits non souhaités	Le technicien a pulvérisé la zone de manière incorrecte Le client a touché une partie de la zone de bronzage de son corps	Exfoliez la zone en utilisant un produit pour retirer le bronzage pour de meilleurs résultats ou un chiffon et du savon
Le client est orange	Trop de solution de bronzage a été pulvérisée sur la peau Le client peut avoir laissé une solution de bronzage rapide trop longtemps Le client peut avoir une faible tolérance au DHA	Exfoliez la peau avant de repulvériser et assurez-vous que l'application de pulvérisation est plus légère

TANNING essentials®

CONSEILS ET ASTUCES

PROBLÈME	CAUSE	CE QU'IL FAUT FAIRE
Le bronzage du client n'est pas assez sombre	La solution du pulvérisateur utilisée peut être vieille ou affectée par la chaleur, ce qui modifie la réaction de la peau. Parfois, une teinte verte semble indiquer cela Une autre solution a été pulvérisée ou le réglage de l'application par pulvérisation a été plus léger Le client peut avoir pris une douche ou avoir transpiré avant que le bronzage ne puisse se développer Le client peut avoir pris une douche trop tôt D'autres facteurs peuvent affecter le développement du bronzage, y compris l'alimentation, les hormones et la prise de médicaments. Veuillez vous adresser au client Le client peut avoir utilisé du savon ou un produit corporel empêchant le DHA de se développer sur la peau.	Assurez-vous de conserver la solution dans un endroit frais et sec et assurez-vous que la solution est fraîche. Assurez-vous que le client a suivi les bonnes recommandations de préparation avant et après la pulvérisation. Le client peut être repulvérisé si nécessaire après 8 heures minimum et après qu'une douche a été prise.

TANNING essentials®

INFORMATIONS SUR LA GARANTIE

IMPORTANT

Veuillez conserver votre preuve d'achat et le Manuel de l'utilisateur dans un endroit sûr, car vous aurez besoin de ces derniers en cas de réclamation. Avant de faire une réclamation, vous devez lire la section dépannage dans le manuel et contacter votre fournisseur. Toutes les réclamations doivent être faites directement à votre fournisseur.

Si dans un délai d'un (1) an à compter de la date d'achat, le produit est défectueux en raison d'un défaut de matériel ou de fabrication, nous le réparerons si possible ou le remplacerons gratuitement par un appareil comparable qui pourrait être nouveau ou rénové. Cette garantie s'applique uniquement à l'acheteur d'origine et ne peut être transférée. Les marchandises doivent être retournées au vendeur avec une preuve d'achat pour être évaluées aux frais de l'acheteur.

Les garanties ne s'appliquent pas à tout défaut, défaillance ou dommage causé par une utilisation abusive ou inappropriée ou par un manque de soin et d'entretien. Ces garanties ne contraignent pas le fabricant à :

a) réparer les dommages résultant de tentatives du personnel, autre que les représentants autorisés, à installer, réparer ou entretenir le produit ;

b) réparer les dommages, les dysfonctionnements ou la dégradation des performances résultant d'une mauvaise utilisation ou d'une solution incompatible ;

c) effectuer une maintenance ou un nettoyage ou à réparer des dommages, les dysfonctionnements ou la dégradation des performances résultant de l'absence d'entretien et de nettoyage des utilisateurs tel que cela a été recommandé ;

d) réparer les dommages, les dysfonctionnements ou la dégradation des performances résultant de l'utilisation du produit dans un environnement ne répondant pas aux spécifications d'exploitation,

TANNING essentials®

INFORMATIONS RELATIVES À LA SÉCURITÉ

Le Tanning Essentials Portable Turbo Twister a été conçu et fabriqué selon les normes les plus élevées. Ce système ne doit pas être utilisé par les enfants. Il doit être pulvérisé en utilisant uniquement une solution professionnelle de bronzage, maintenu à l'écart de l'eau et être connecté à une alimentation électrique adaptée à tout moment.

Veuillez noter les détails de votre modèle ici :

MODÈLE:	☐ RAPID	☐ PRO	☐ GLAM	☐ CLASSIC	☐ MINI
NUMÉRO DE SÉRIE:					
DATE D'ACHAT:					
NOM DU FOURNISSEUR:					

Le Tanning Essentials Rapid Spray Tanning System a été fabriqué en Chine

CARTE DE GARANTIE

TYPE DE MODÈLE:		NUMÉRO DE SÉRIE:
NOM DU FOURNISSEUR:		DATE D'ACHAT:
NOM:		
ADRESSE:		BANLIEUE:
CODE POSTAL:	ÉTAT:	PAYS:
E-MAIL:		TÉL.:
TYPE D'ENTREPRISE: ☐ BEAUTÉ ☐ BRONZAGE ☐ COIFFURE ☐ MOBILE ☐ DOMICILE		

our soumettre votre garantie en ligne, veuillez aller sur **www.tanningessentials.co** et sélectionnez le lien de garantie.
Veuillez inclure une preuve d'achat.

TANNING essentials®

LE DAMOS LA BIENVENIDA

Gracias por elegir el sistema de bronceado Rapid Spray de Tanning Essentials. A continuación encontrará información que le ayudará en la configuración y mantenimiento de su unidad de aplicación de espray bronceador. Si lo desea, puede ver en YouTube el vídeo completo sobre configuración, mantenimiento y resolución de problemas del sistema de bronceado Rapid Spray:

GUÍA DE CONFIGURACIÓN RÁPIDA

El sistema de bronceado Rapid Spray de Tanning Essentials se fabrica en China.

1. 1 x sistema Rapid Spray
2. 2 x aplicadores Rapid Spray
3. 1 x manguera Rapid Spray
   1 x manual (no figura en la imagen)
4. 2 x cubetas de solución
5. 1 x cable de alimentación
6. 1 x kit para montaje en pared

TANNING essentials®

SISTEMA DE ESPRAY

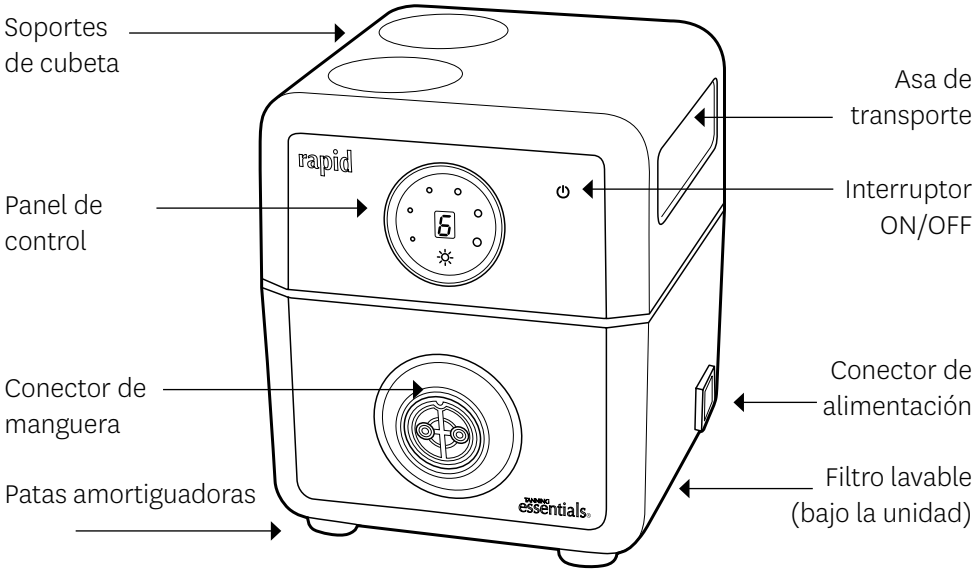

APLICADOR DE ESPRAY

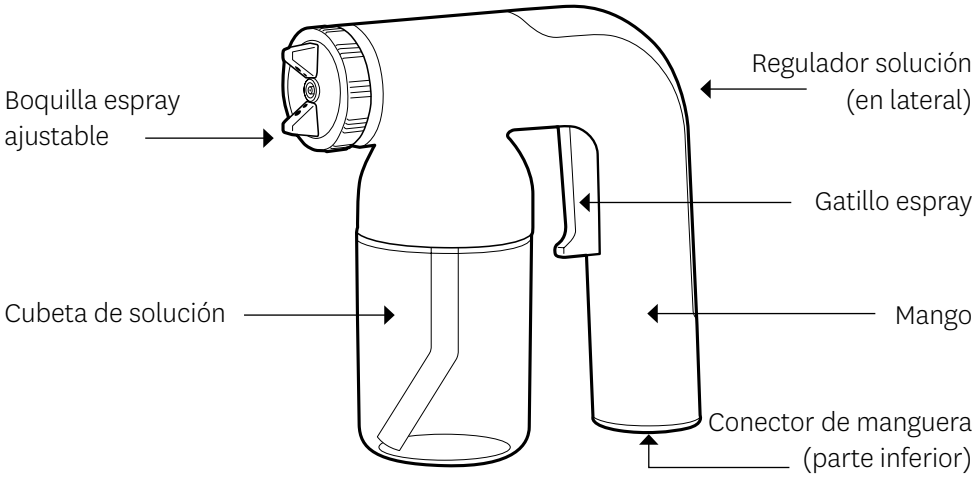

TANNING essentials®

APLICADOR DE ESPRAY

PASO 1

Desenrosque la cubeta de solución y llénela a ¾ de su capacidad. Si llena demasiado la cubeta de solución, es posible que se produzcan fugas.

PASO 2

Inserte la cubeta de solución, enrósquela y apriete bien

PASO 3

Prepare la boquilla girándola. La posición vertical es para aplicar el espray de arriba abajo; la posición horizontal, para aplicarlo de izquierda a derecha.

PASO 4

Ajuste el regulador de solución de la parte posterior del aplicador para fijar la cantidad o caudal de solución que se aplicará. Cuanto más elevado sea el valor, mayor cantidad de solución se distribuirá. Se recomienda seleccionar los valores 2-4 para el cuerpo y el valor 2 para la cara.

PASO 5

Conecte la manguera asegurándose de que el extremo plano de la toma quede mirando hacia arriba. Alinee las patillas de la manguera con el interior de las conexiones del aplicador y enrosque la conexión hacia la derecha hasta que el conjunto quede firmemente conectado.

TANNING essentials®

UNIDAD DE ESPRAY

PASO 1

Conecte la manguera a la unidad. Tire de la conexión hacia atrás para dejar a la vista las patillas, asegurándose de que la ranura quede mirando hacia la parte de arriba, alinee las patillas con la unidad, suelte la conexión y enrosque hacia la derecha hasta que el conjunto quede bien fijo y recto.

PASO 2

Conecte el cable de alimentación y, en caso de haber un interruptor en la toma de pared, acciónelo.

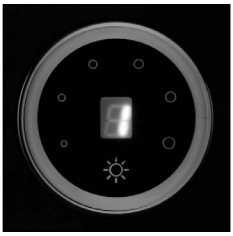

PASO 3

Encienda la unidad y seleccione la configuración deseada. El valor de potencia recomendado es 3, pero dependerá en todo caso de la solución y de la velocidad de aplicación. La unidad se controla mediante un panel táctil situado en la parte frontal de la unidad de espray.

TANNING essentials®

GUÍA DE MANTENIMIENTO

PASO 1

Limpiar la unidad de espray con un paño. Evite materiales abrasivos. Si lo desea, puede limpiar la unidad de espray con productos como Cristasol o Pronto para mantener su brillante acabado.

PASO 2

Limpie el filtro. Retire el filtro de la base de la unidad y enjuáguelo con agua templada. Espere a que el filtro esté totalmente seco antes de volver a montarlo. Si, al utilizar la unidad de espray, la coloca detrás de la persona encargada de su funcionamiento, permanecerá limpia durante más tiempo.

TANNING essentials®

GUÍA DE MANTENIMIENTO DEL APLICADOR EN ESPRAY

Al final de cada día en que se utilice el aplicador, deberán realizarse las tareas de mantenimiento correspondientes.

PASO 1 Retire la manguera.

PASO 2 Desenrosque la cubeta de solución y vacíela un poco si contiene una cantidad excesiva. Se recomienda hacerlo sobre un lavabo o pila.

PASO 3 Enjuague la cubeta de solución vacía con agua caliente.

PASO 4 Vuelva a llenar la cubeta con agua templada y luego enrósquela de nuevo en el aplicador, coloque el regulador de solución en la posición «C» y deje funcionar el espray hasta que el agua salga limpia. Enjuague y repita en caso necesario.

PASO 5 Vacíe la cubeta de solución y vuelva a fijar la posición de espray normal en el regulador de solución de la parte posterior de la pistola.

PASO 6 Con un paño, limpie cualquier exceso de agua del aplicador y déjelo secar.

TANNING essentials®

MANTENIMIENTO SECUNDARIO DEL APLICADOR DE SPRAY

Las tareas de mantenimiento secundario del aplicador deben realizarse cada 2-4 semanas, o antes en caso necesario. Las tareas de mantenimiento secundario permitirán hacer una limpieza más a fondo para evitar o despejar cualquier atasco y así mantener el rendimiento del aplicador.

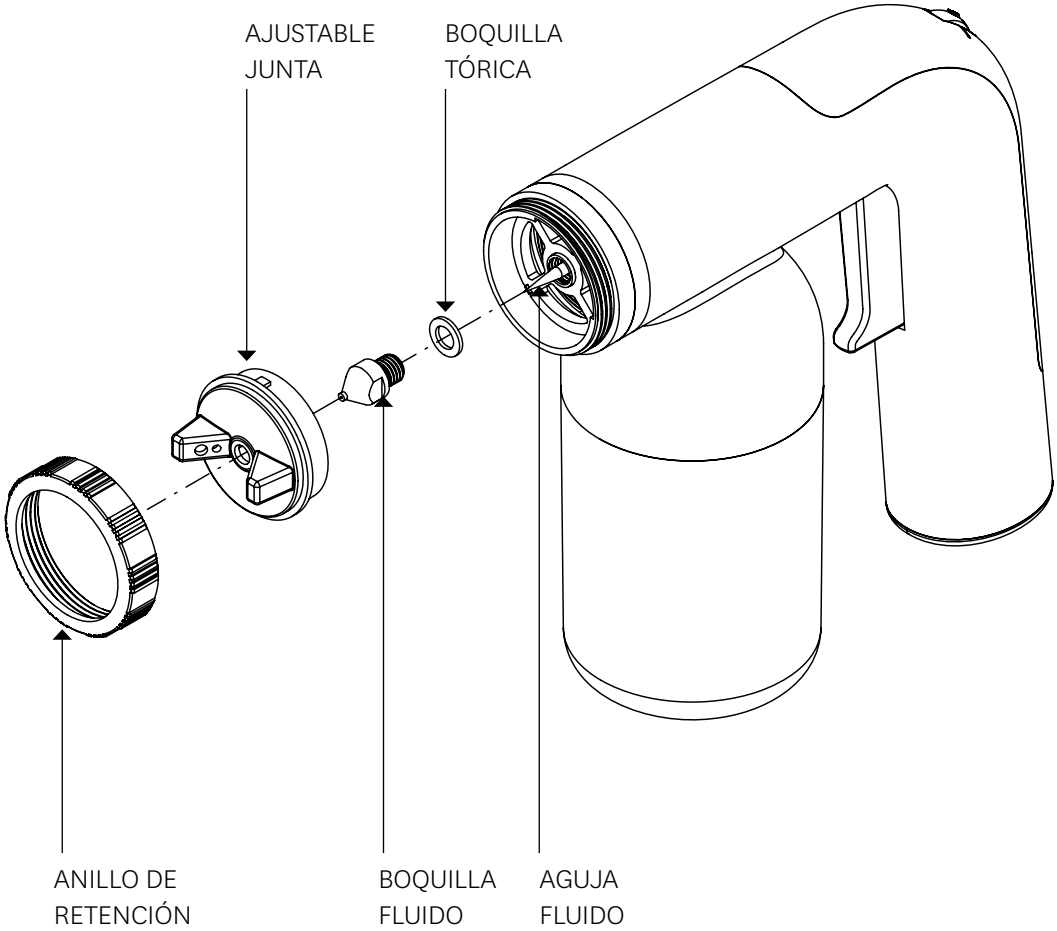

TANNING essentials®

MANTENIMIENTO SECUNDARIO DEL APLICADOR DE SPRAY

RESOLUCIÓN DE PROBLEMAS: BOQUILLA ATORADA O ESPRAY CONTINUO SIN APRETAR EL GATILLO

PASO 1 Localice y desenrosque el anillo de retención. Para liberar: Gire el anillo de retención hacia la izquierda.

PASO 2 Tire con cuidado de la boquilla ajustable para retirarla.

PASO 3 Con una llave de 8 mm sobre los bordes planos de la boquilla de fluido, gire esta última hacia la izquierda para desenroscarla.

PASO 4 Asegúrese de no perder la junta tórica, que está detrás de la boquilla de fluido.

PASO 5 Una vez retirada la boquilla de fluido, inspecciónela para comprobar si presenta atoros o pequeñas partículas y, luego, enjuague con abundante agua caliente.

PASO 6 Limpie con mucho cuidado la aguja de fluido para retirar cualquier posible residuo sólido (la aguja de fluido no deberá quitarse del aplicador en ningún momento).

PASO 7 Una vez comprobado que la boquilla de fluido no presenta residuos sólidos, vuelva a conectarla asegurándose de que la junta tórica está en su sitio y, luego, vuelva a apretarla con mucho cuidado con la llave de 8 mm.

PASO 8 Vuelva a colocar la boquilla ajustable y gírela para fijarla.

PASO 9 Repita el paso anterior, esta vez con el anillo de retención.

TANNING essentials®

RESOLUCIÓN DE PROBLEMAS MANTENIMIENTO

Si nota algún problema en esta unidad, repase primero con atención las secciones correspondientes del manual del usuario y la sección de resolución de problemas. Si no logra resolver el problema, póngase en contacto con su proveedor para solicitar asistencia adicional.

PROBLEMA	CAUSA	QUÉ HACER
Salen pompas de solución de la cubeta.	La junta no ha entrado correctamente.	Monte la junta de la pistola correctamente.
	La cubeta de solución no se ha enroscado correctamente.	Desenrosque y vuelva a montar la cubeta.
	La cubeta se ha enroscado incorrectamente.	Desenrosque y vuelva a montar la cubeta.
	Se ha llenado en exceso la cubeta de solución.	Vacíe un poco de solución de la cubeta (debe tener entre la mitad y 3/4 de su capacidad).
El caudal de aire cambia aleatoriamente de presión de activación a presión de corte.	El filtro está sucio.	Retire el filtro de la base de la unidad y enjuáguelo con agua templada. Espere a que el filtro esté totalmente seco antes de volver a montarlo.
	Hay que ajustar la potencia.	Aumente la potencia del sistema.
La unidad de espray no se enciende.	Cable de alimentación no conectado	Compruebe que el cable de alimentación quede bien conectado a la base de la unidad y a la toma de pared.
	La electricidad no está activada.	Asegúrese de que la electricidad esté activada.
El aplicador de espray tiene una fuga.	La cubeta de espray no está bien apretada.	Apriete la cubeta de solución.
	Demasiada solución	Vacíe un poco de solución de la cubeta (debe tener entre la mitad y 3/4 de su capacidad).
	Es posible que la boquilla esté atorada.	Realice el mantenimiento secundario.
La manguera no enrosca en la unidad.	Las patillas y la ranura no se alinean correctamente.	Tire hacia atrás de la conexión para dejar a la vista las patillas. Asegúrese de que la ranura quede mirando hacia arriba y alinee las patillas con la unidad. Libere la conexión y enrosque hacia la derecha.

TANNING essentials®

RESOLUCIÓN DE PROBLEMAS MANTENIMIENTO

PROBLEMA	CAUSA	QUÉ HACER
En la pantalla se ve una letra «C» en lugar del número del valor de configuración.	Debe limpiar el filtro.	Retire el filtro de la base de la unidad y enjuáguelo con agua templada. Espere a que el filtro esté totalmente seco antes de volver a montarlo. Para borrar esta configuración, mantenga presionado el botón de calor y la pantalla volverá a su estado normal.
En la pantalla se ve una letra «E» en lugar del número del valor de configuración.	Sobrecalentamiento o avería eléctrica	Esta situación remitirá si se deja enfriar la máquina. Esta situación no remitirá si la máquina deja de funcionar.
El espray escupe solución a borbotones.	Bajo nivel de solución en la cubeta	Añada más solución a la cubeta.
	El regulador de control está en una posición demasiado baja.	Aumentar potencia
	Es posible que la boquilla esté atorada.	Realice el mantenimiento secundario.
	Presión de aire baja	Aumente la presión de aire. Limpie el filtro de la máquina.
No sale solución de aplicador de espray.	Es posible que la boquilla esté atorada.	Aplique agua templada en espray utilizando el aplicador.
	Nivel de solución en la cubeta demasiado bajo	Añada más solución a la cubeta.
	El gatillo se atasca.	Aplique agua templada en espray utilizando el aplicador con el regulador de solución en la posición «C» y apriete repetidamente el gatillo hasta que se libere.
	El regulador de solución del aplicador está en una posición demasiado baja.	Seleccione una posición superior del regulador de solución del aplicador (1 es la más baja y 6, la más alta).

TANNING essentials®

SUGERENCIAS Y CONSEJOS

PROBLEMA	CAUSA	QUÉ HACER
La solución se ha quedado en la superficie de la piel o forma gotas.	Se ha aplicado demasiada solución de bronceado sobre la piel. Su cliente no ha preparado la piel correctamente (p. ej., tiene crema hidratante o perfume sobre la piel). Quizá su cliente ha pasado mucho calor y está sudando. Si se selecciona un valor demasiado bajo de caudal de aire, no se pulverizará la solución. Es posible que su cliente se haya aplicado una crema o gel corporal con un alto contenido de aceite.	Presione suavemente las áreas en cuestión con una toalla limpia y seca, y vuelva a aplicar una capa ligera de espray mezclando los tonos de bronceado. Aumente la velocidad de aire. Su cliente debe retirar el producto de la piel.
Su cliente tiene solución de bronceado en áreas en las que no desea broncearse.	La persona responsable de usar la máquina ha aplicado el espray en el área incorrecta. Su cliente se ha tocado una parte de cuerpo en la que se había aplicado espray bronceador.	Exfolie la zona con un producto para eliminar espray bronceador, o bien con un paño y jabón.
Su cliente tiene un aspecto demasiado naranja.	Se ha aplicado demasiada solución de bronceado sobre la piel. Es posible que su cliente se haya dejado la solución de bronceado rápido durante demasiado tiempo. Es posible que su cliente tenga poca tolerancia a la dihidroxiacetona.	Exfolie la piel antes de volver a aplicar el espray y asegúrese de aplicar una cantidad menor.

TANNING essentials®

SUGERENCIAS Y CONSEJOS

PROBLEMA	CAUSA	QUÉ HACER
El resultado del bronceado ha sido un color menos oscuro de lo deseado.	Es posible que la solución de espray bronceador esté pasada o haya estado sometida a altas temperaturas, lo cual podría haber limitado la reacción de la piel. Así puede indicarlo la aparición de un tono verdoso. Se ha aplicado una solución diferente o el regulador de aplicación se configuró a un nivel demasiado bajo. Es posible que su cliente se haya duchado o haya sudado antes de que pudiera asentarse el bronceado. Es posible que su cliente se haya duchado demasiado pronto. También podrían afectar al desarrollo del bronceado otros factores como la dieta, medicaciones y tratamientos hormonales. Consulte a su cliente. Es posible que su cliente haya usado jabón o gel y que ello impida que la dihidroxiacetona se desarrolle en la piel.	Achten Sie darauf, die Flüssigkeit an einem kühlen, trockenen Ort aufzubewahren und stellen Sie sicher, dass die Flüssigkeit frisch ist. Stellen Sie sicher, dass der Kunde den richtigen Empfehlungen zur Vorbereitung und anschließenden Pflege der Sprühbräune gefolgt ist. Der Kunde kann bei Bedarf nach mindestens 8 Stunden und nach dem Duschen erneut besprüht werden.

TANNING essentials®

INFORMACIÓN GARANTIA

IMPORTANTE

Conserve la prueba de compra y el manual del usuario en un lugar seguro, ya que le harán falta para realizar cualquier reclamación en virtud de la garantía. Antes de realizar una reclamación, le rogamos que lea la sección de resolución de problemas del manual y que contacte con su distribuidor. En caso de querer presentar una reclamación en virtud de la garantía, deberá hacerlo directamente a su proveedor.

Si el producto diera algún fallo en un plazo de un (1) año a partir de la fecha de compra, y dicho fallo se debiera a un defecto de material o mano de obra, repararemos el producto (si ello fuera posible) o bien lo cambiaremos de manera gratuita por una unidad comparable que podría ser nueva o reacondicionada. Esta garantía solo será aplicable al comprador original y no es transferible. Los productos deberán devolverse al vendedor junto con la prueba de compra a fin de determinar el problema. El comprador correrá con los gastos correspondientes.

La garantía no será aplicable a defectos, fallos o daños provocados por un uso incorrecto o un cuidado y mantenimiento inadecuados. El fabricante no estará obligado en virtud de la presente garantía a lo siguiente:

a) Reparar daños provocados por intentos de instalar, reparar o realizar tareas de mantenimiento en el producto por parte de personal que no sean representantes autorizados.

b) Reparar daños, errores de funcionamiento o situaciones de menor rendimiento debidas a un uso inadecuado o al empleo de una solución no compatible.

c) Realizar tareas de mantenimiento o limpieza o reparar daños, errores de funcionamiento o situaciones de menor rendimiento debidas a la no realización de las tareas de limpieza y mantenimiento de acuerdo con lo indicado.

d) Reparar daños, errores de funcionamiento o situaciones de menor rendimiento debidas al uso del producto en un entorno que no cumpla con las especificaciones de funcionamiento.

TANNING essentials®

INFORMACIÓN SOBRE SEGURIDAD

El sistema de bronceado Rapid Spray de Tanning Essentials se ha diseñado y construido de acuerdo con las más estrictas normas de control de calidad. Este sistema no deben operarlo menores. Debe utilizarse siempre solución de espray bronceador profesional. El sistema debe mantenerse alejado del agua y conectarse a una toma de corriente adecuada.

Escriba a continuación los datos de su modelo:

MODELO:	☐ RAPID ☐ PRO ☐ GLAM ☐ CLASSIC ☐ MINI
NÚMERO DE SERIE:	
FECHA DE COMPRA:	
NOMBRE DE PROVEEDOR:	

El sistema de bronceado Rapid Spray de Tanning Essentials se fabrica en China.

TARJETA DE GARANTÍA

TIPO DE MODELO:	NÚMERO DE SERIE:
NOMBRE DE PROVEEDOR:	FECHA DE COMPRA:
NOMBRE:	
DIRECCIÓN:	MUNICIPIO:
CÓDIGO POSTAL: / ESTADO:	PAÍS:
CORREO ELECTRÓNICO:	TELÉFONO:
TIPO DE NEGOCIO:	☐ BELLEZA ☐ BRONC. ☐ MÓVIL ☐ HOGAR

Para registrar su garantía a través de Internet, visite **www.tanningessentials.co** y seleccione el enlace correspondiente a garantías.
Adjunte una prueba de compra.

TANNING essentials®

OUR DETAILS

ADDRESS:
15 Production Drive, Campbellfield, VIC. 3061 Australia

PHONE:
1300 877 677 (within Australia)

INTERNATIONAL PHONE:
+613 9463 8900

EMAIL:
sales@tanningessentials.co

WEB:
www.tanningessentials.co

Find us on Facebook
www.facebook.com/tanningessentials

View our full video on Rapid Spray Tan System Set Up, Maintenance and Troubleshooting
www. YouTube .com/user/TanningEssentials

AUSTRALIA | CHINA | UNITED KINGDOM | USA *www.tanningessentials.co*

TANNING essentials®

AFFIX
POSTAGE
STAMP
HERE

Tanning Essentials
15 Production Drive
Campbellfield, VIC. 3061
Australia